80 Liter

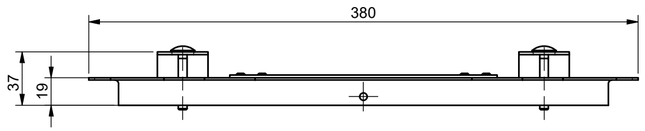

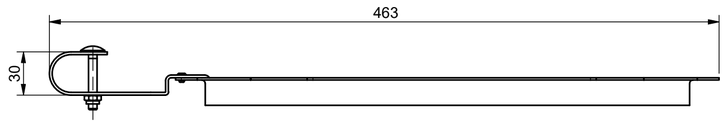

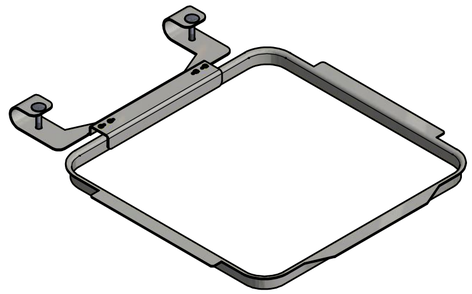

120 Liter

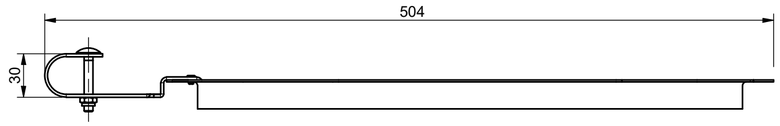

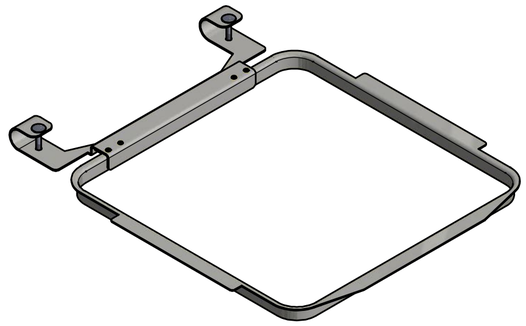

240 Liter

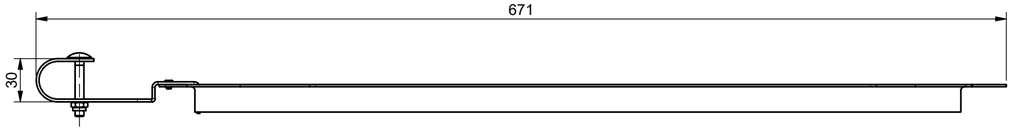

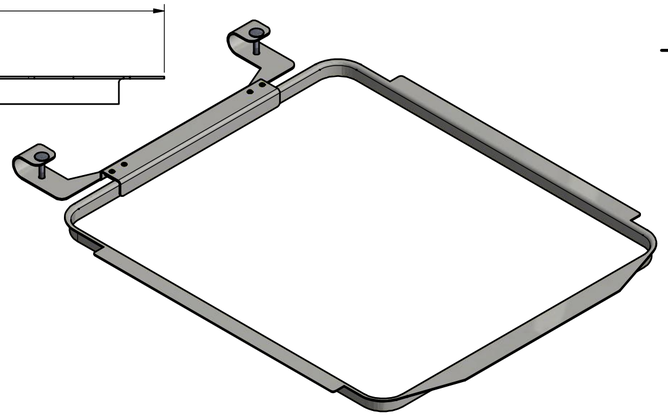

Alle Maße sind circa Angaben, die im Rahmen der Fertigungstoleranzen schwanken können !

	Fertigungstoleranzen (bei interner Fertigung wird nach den aktuell gültigen Fertigungsrichtlinien gefertigt) / fabrication tolerances (in internal production, production is based on the currently valid production guidelines)			
Oberfläche/Surface:	Allgemeintoleranzen / general tolerances	Oberflächentoleranzen / surface tolerances	Schweißtoleranzen / welding tolerances	Sonstige Toleranzen / other tolerances
Ers. f.:	ISO 2768-1-C EN - 1090-2- EXC2	EN ISO 1302	EN ISO 13920 C EN ISO 5817 - C/B EN ISO 2553 - A	
Ers. d.:				

Index	Änderung gegenüber Vorgängerversion / changes compared to previous version	Datum / date	Name

Kunde / customer	Kommission / commission	Materialnummer / Materialnumber		Klassifizierung / classification
				0000

Bezeichnung / designation	Dokumentnummer / document number
Übersicht Müllsackhaltering inkl. Scharnier	01-1500083-0220

Index	Maßstab / scale	Format	Blatt / sheet	Gezeichnet / drawn	26.08.20	Schneider Colin
	1 : 3	A2	1 / 1	Geprüft / checked	26.08.20	Schneider Colin

Wenn nicht anders angegeben alle Maße in mm / unless otherwise specified, all dimensions in mm

Weitergabe sowie Vervielfältigung dieses Dokuments, Verwertung und Mitteilung seines Inhalts sind verboten, soweit nicht ausdrücklich gestattet. Zuwiderhandlungen verpflichten zu Schadenersatz.
Alle Rechte für den Fall der Patent-, Gebrauchsmuster- oder Designeintragung vorbehalten.
The reproduction, distribution and utilization of this document as well as the communication of its contents to others without express authorization is prohibited. Offenders will be held liable for the payment of damages.
All rights reserved in the event of the grant of a patent, utility model or design

SSI SCHÄFER
SSI-Schäfer GmbH
SSI-Schaefer Str. 20, D-57290 Neunkirchen

A2