SPRiNTUS

BOOSTiX

BOOSTiX iGO

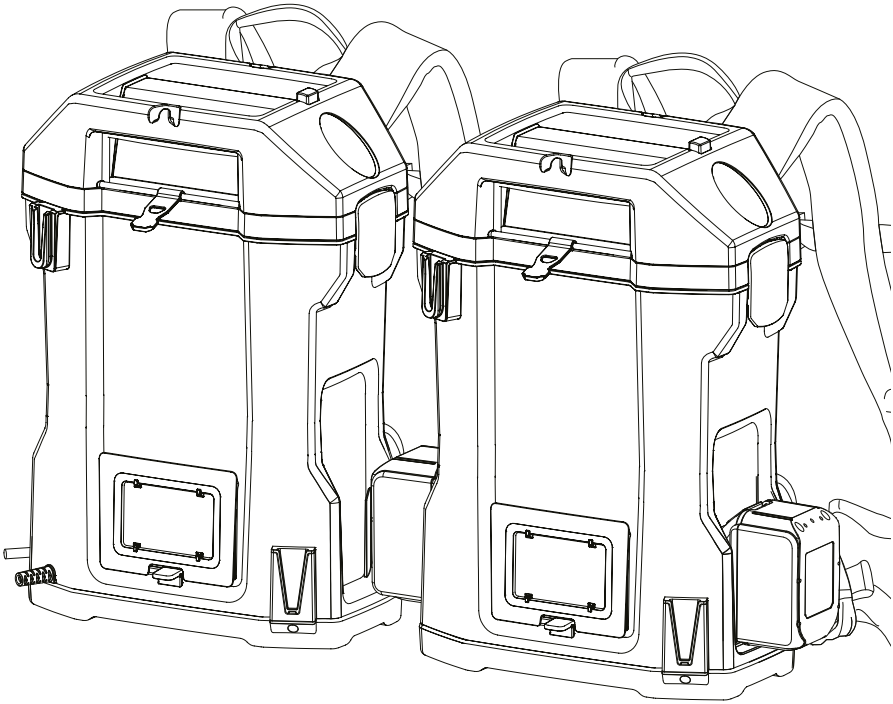

DE **Original Bedienungsanleitung**
EN **Original user manual**
FR **Mode d'emploi original**
IT **Istruzioni per l'uso original**
ES **Instrucciones de uso original**
DK **Original brugermanual**
SE **Brugsanvisning original**
NO **Brukerveiledning original**
CZ **návod m k obsluze originální**
PL **oryginalna instrukcja obsługi**
SK **Návod na použitie originalno**
HU **eredeti használati utasítás**
RO **instrucțiuni de operare original**
SL **Originalna navodila za uporabo**

manual for 1220XX

DE.....2-3
Vor Inbetriebnahme der Maschine unbedingt Bedienungsanleitung lesen!

EN.....4-5
Read these instructions carefully before operating the machine!

FR.....6-7
Lire attentivement le mode d'emploi avant la mise en service de la machine!

IT 8-9
Leggere accuramente le seguenti istruzioni prima di mettere in funzione la macchina!

ES.....10-11
Por favor, antes de efectuar el manejo de la maquina ruego lean detenidamente las instrucciones!

DK 12-13
Læs disse instruktioner grundigt, inden du bruger maskinen!

SE.....14-15
Läs denna instruktion innan ni använder maskinen

NO 16-17
Les bruksanvisningen nøye før du tar i bruk maskinen

CZ..... 18-19
Před prvním použitím je nutné si přečíst návod k obsluze!

PL.....20-21
Przeczytać podręcznik z instrukcjami przed użyciem sprzętu.Príručku uchovajte pre budúce použitie

SK.....22-23
Pred použitím prístroja si pozorne prečítajte nasledovné inštrukcie!

HU 24-25
Használat előtt figyelmesen olvassa el a használati útmutatót!

RO 26-27
Atentie! Cititi aceste instructiuni inainte de a folosi acest aparat.

SL..... 28-29
Pred uporabo stroja obvezno preberite navodila za uporabo!

Inhaltsverzeichnis

Vor der Inbetriebnahme 2
Sicherheitshinweise 2-3
Symbole in der Betriebsanleitung 2
Bedienung 30-35
Ersatzteile und Zubehör 37
Technische Daten 38-39
EU-Konformitätserklärung 40-46
Garantie 47

Symbole in der Betriebsanleitung

WARNUNG!
Verletzungsgefahr!

WARNUNG!
Gefahr durch elektrischen Strom

Keine schäumenden Reinigungsmittel verwenden

Keine brennende oder glimmende (z.B. Kaminasche), explosionsfähige, giftige oder gesundheitsschädliche Gegenstände aufsaugen.

Vor der Inbetriebnahme

Lesen und beachten Sie vor der ersten Benutzung des Gerätes diese Bedienungsanleitung und die Sicherheitshinweise.
Bei Nichtbeachtung der Betriebsanleitung und der Sicherheitshinweise können Schäden am Gerät und Gefahren für den Bediener und andere Personen entstehen. Das Gerät eignet sich zum Aufsaugen von Staub. Es ist robust, leistungsstark und einfach zu handhaben. Die mitgelieferten Zubehörteile machen es zu einem unentbehrlichen Hilfsmittel für die gründliche und schnelle Reinigung.
ACHTUNG: Dieses Gerät ist nur für den Gebrauch in Innenräumen bestimmt. Das Gerät ist für den gewerblichen Einsatz konzipiert.

SICHERHEITSHINWEISE

WARNUNG!
Verletzungsgefahr!

⚠ Dieses Gerät darf nicht von Personen (einschließlich Kindern) mit körperlichen, sensuellen oder geistigen Behinderungen oder ohne Erfahrung oder Kenntnis benutzt werden, es sei denn, sie haben Anleitungen über den Gebrauch des Geräts erhalten und werden von einer Person beaufsichtigt, die für ihre Sicherheit verantwortlich ist.

⚠ Kinder sollten beaufsichtigt werden, so dass sie nicht mit dem Gerät spielen.

⚠ Die Verpackungselemente (z.B. Plastiktüte) können mögliche Gefahren für Kinder und andere Personen darstellen, die sich ihren Handlungen nicht bewusst sind. Für Tiere unzugänglich aufbewahren.

⚠ Jeder nicht bestimmungsgemäße Gebrauch kann eine Gefahr darstellen und ist daher zu vermeiden.

⚠ Das Gerät muss vor dem Gebrauch korrekt montiert werden. Ferner ist zu prüfen, dass die Filterelemente korrekt montiert und leistungsfähig sind.

⚠ Prüfen, dass die Steckdose mit dem Stecker des Gerätes konform ist.

⚠ Prüfen, dass der auf dem Motorblock angegebene Spannungswert mit dem Energiewert, an den das Gerät angeschlossen werden soll, übereinstimmt.

⚠ Bei Betrieb des Gerätes ist es zu vermeiden, die Ansaugöffnung in die Nähe empfindlicher Körperteile wie Augen, Mund, Ohren, etc. zu bringen.

⚠ Dieses Gerät ist nicht zum Aufsaugen von gefährlichem Staub geeignet.

⚠ Keine brennende oder glimmende (z.B. Kaminasche), explosionsfähige, giftige oder gesundheitsschädliche Gegenstände aufsaugen.

⚠ Das Gerät ist nicht geeignet für Umgebungen, die gegen elektrostatische Entladungen geschützt sind.

⚠ Nur das mit dem Gerät mitgelieferte Originalzubehör verwenden.

⚠ Das laufende Gerät nicht unbeaufsichtigt lassen.

⚠ Keine Flüssigkeiten aufsaugen, da diese das Gerät beschädigen könnten.

⚠ Keine Materialien aufsaugen, die die Filterelemente beschädigen können (z.B. Glassplitter, Metall, etc.).

⚠ Wartungen und Reparaturen müssen immer von Fachpersonal ausgeführt werden; eventuell beschädigte Teile sind nur durch Originalersatzteile zu ersetzen.

⚠ Jede Veränderung des Gerätes ist verboten. Die Änderung kann neben dem Verfall der Garantie Brände und Verletzungen, auch tödliche, für den Benutzer zur Folge haben.

⚠ Der Hersteller übernimmt keine Haftung für Schäden, die als eine Folge der Nichtbeachtung dieser Bedienungsanleitung oder bei einem Missbrauch des Gerätes Schäden an Gegenständen oder Personen verursachen.

WARNUNG!
Gefahr durch elektrischen Strom

⚠ Gerät niemals am Stromkabel ziehen oder heben.

⚠ Gerät zur Reinigung nicht in Wasser eintauchen oder mit einem Wasserstrahl waschen.

⚠ Vor jeder Art von Eingriff oder wenn das Gerät unbeaufsichtigt ist, immer den Stecker aus der Steckdose ziehen.

⚠ Versorgungskabel immer auf Schäden wie Risse oder Alterserscheinungen kontrollieren. Kabel vor einer weiteren Benutzung ersetzen.

⚠ Wenn das Versorgungskabel beschädigt ist, ist es vom Hersteller, seinem technischen Service oder von einer qualifizierten Person zu ersetzen, so dass jeder Gefahr vorgebeugt wird.

⚠ Bei der Benutzung elektrischer Verlängerungskabel ist zu prüfen, dass diese auf trockenen Flächen aufliegen und vor Spritzwasser geschützt sind.

HINWEISE ZUM AKKU UND LADEGERÄT

⚠ Das Laden des Akkus ist nur mit beiliegendem Originalladegerät erlaubt.

⚠ Vor jeder Benutzung Gerät und Akkupack auf Beschädigungen kontrollieren.

⚠ Beschädigte Geräte nicht mehr verwenden und beschädigte Teile nur von Fachpersonal instand setzen lassen.

⚠ Akkus und Ladegerät nicht in verschmutztem oder nassem Zustand benutzen.

⚠ Die Netzspannung muss mit der auf dem Typenschild des Ladegerätes angegebenen Spannung übereinstimmen.

⚠ An die Kontakte des Ladegerätes und des Akkus dürfen keine Metallteile gelangen, Kurzschlussgefahr.

⚠ Keine Batterien (Primärzellen) aufladen, Explosionsgefahr.

⚠ Akkupacks nicht ins Feuer oder in den Hausmüll werfen.

⚠ Kontakt mit aus defekten Akkus austretender Flüssigkeit vermeiden. Bei zufälligem Kontakt Flüssigkeit mit Wasser abspülen. Bei Kontakt mit den Augen zusätzlich einen Arzt konsultieren.

Elektrogeräte nicht mit dem Hausmüll entsorgen.
In Übereinstimmung mit der Europäischen Richtlinie 2012/19/EU über Elektro- Elektronik- Altgeräte (WEEE) und ihrer Einführung in das Landesrecht, müssen Elektro-Altgeräte getrennt gesammelt und einer umweltfreundlichen Entsorgung übergeben werden.

Altgeräte enthalten wertvolle recyclingfähige Materialien, die einer Verwertung zugeführt werden sollten. Batterien, Öl und ähnliche Stoffe dürfen nicht in die Umwelt gelangen. Bitte entsorgen Sie Altgeräte deshalb über geeignete Sammelsysteme.

Contents

Before Startup 4
Safety instructions 4-5
Symbols in the operating instructions 4
Operation 30-35
Accessories and Spare Parts 37
Technical specifications 38-39
EU declaration of conformity 40-46
Warranty 47

Symbols in the operating instructions

WARNING!
Risk of injury!

WARNING!
Danger of electric shock!

Do not use highly foaming detergents.

Do not suck inflammable substances (ashes from fireplace), explosive, toxics or dangerous to the health.

Please read carefully the instruction manual before use of machine.
WARNING: Operators shall be adequately instructed on the use of these machines.
This machine is suitable for cleaning dust. Sturdy, powerful and easy to use, it is also fitted with accessories making it truly efficient for rapid deep cleaning. This machine is suited for the commercial use, e.g. in hotels, schools, hospitals, factories, shops, offices, and rental companies.
Warning: This machine is for indoor use only. It shall be stored indoors only. The machine is for dry use only.

SAFETY

WARNING!
Risk of injury!

- This machine is not intended for use by persons (including children) with reduced physical, sensory or mental capabilities, or lack of experience and knowledge.
- Children should be controlled so that they didn't play with the apparatus.
- The packaging components could constitute potential dangers (as or example plastic bags): they must be kept away from children's reach and from other people not conscious of their actions.
- Any different use from that indicated in this manual could constitute a danger, therefore, it must be avoided.
- Every part of the apparatus must be correctly assembled before using it. Verify, furthermore, that the filtering elements have been correctly and efficiently assembled.
- Ensure that the socket conforms to the apparatus' plug.
- Ensure that the voltage indicated on the motor block corresponds with the power that is intended to connect the apparatus to.
- Avoid positioning the suction aperture next to delicate parts of the body such as eyes, mouth, ears, etc., while the apparatus is functioning.
- This apparatus is not suited to pick up dangerous dust.
- Do not suck inflammable substances (ashes from fire-place), explosive, toxics or dangerous to the health.
- The apparatus is not suitable for areas protected against electrostatic discharges.
- Use only the brushes supplied with the apparatus or those specified in the instruction manual. Using other brushes could jeopardize safety.
- Don't leave the apparatus unattended while is in function.
- Do not aspire detergents because they could damage the apparatus.
- Do not aspire materials that could damage the filtering elements (such as glass, metal etc.).

WARNING!
Danger of electric shock!

- Do not ever pull or lift the apparatus through the electrical cable.
- Do not immerge the apparatus into water and neither use water jets to clean it.
- Always remove the plug from the current socket before undertaking any type of intervention on the apparatus or if it is left unattended or within children or people's reach not quite conscious of their own actions.
- Regularly control the feeding cable looking for damages, cracks or ageing. Substitute the cable beforeusing it further.
- If the feeding cable is damaged it must be substituted by the manufacturer or by its after sales service or in any case by a similarly qualifi ed person, thus preventing any possible risk.
- When using extension electric wires ensure that they are lying on dry surfaces and protected against possible water jets.

WARNING!
Risk of injury!

- Specialized personnel must always carry out maintenance and repairs; any damaged part must be substituted with original spare parts.
- It is forbidden to carry out changes to the apparatus. Tampering could cause fires and damages even lethal to the user and the forfeiture of the guarantee.
- The manufacturer declines any responsibility for damages caused to people or things due to non-compliance with these instructions or if the apparatus is unreasonably used.

Tips about rechargeable battery and charger

- You may recharge the battery using only the original charger provided with the appliance.
- Check machine, charger, mains cable and battery pack for damages before every use.
- Do not use damaged devices and get the damaged parts repaired only by experts.
- Do not use the charger and battery pack if dirty or wet.
- The mains voltage must match the voltage mentioned on the type plate of the charger.
- Ensure that no metal pieces reach the contacts of the charger and battery pack, else there will be a short circuit.
- Do not charge batteries (primary cells); risk of explosion.
- Do not dispose of battery packs by throwing them into fire or into household garbage.
- Avoid contact with liquids oozing out of defective battery packs. Rinse thoroughly if you accidentally come in contact with the fluid. Also consult a doctor if the fluid comes in contact with your eyes.

Do not dispose of power tools into household waste! According to the European Directive 2012/19/EU on waste electrical and electronic equipment (WEEE) and its incorporation into national law, power tools that are no longer suitable for use must be separately collected and sent for recovery in an environmental- friendly manner.
Old appliances contain valuable materials that can be recycled. Please arrange for the proper recycling of old appliances. Batteries, oil, and similar substances must not enter the environment. Please dispose of your old appliances using appropriate collection systems.

Table des matières

Mise en service..... 6
Sécurité 6-7
Symboles utilisés dans le mode d'emploi..... 6
Utilisation..... 20-35
Accessoires et pièces de rechange..... 37
Caractéristiques techniques 38-39
Déclaration UE de conformité..... 40-46
Garantie..... 47

Symboles utilisés dans le mode d'emploi

AVERTISSEMENT !
Risque de blessures !

AVERTISSEMENT !
Risque d'électrocution !

Ne jamais utiliser de détergents extrêmement moussants.

ne pas aspirer de substances inflammables (ex. Cendres de cheminée), explosives, toxiques ou dangereuses pour la santé.

LIRE LE MANUEL DES INSTRUCTIONS AVANT D'UTILISER L'APPAREIL.

En cas de non-respect des instructions de service et des consignes de sécurité, l'appareil risque de subir des dommages matériel et l'utilisateur ainsi que toute tierce personne sont exposés à des dangers potentiels. Cet aspirateur est destiné au nettoyage à sec. Robuste Eet puissant, simple á utiliser, avec les accessoires ont il est pourvu il devient un outil vraiment efficae pour un nettoyage rapide et á fond. Cet appareil peut être utilisé dans des endroits publics, par exemple des hôtels des ecoles, des usines, des magasins, des bureaux et des résidences.

SÉCURITÉ

AVERTISSEMENT !
Risque de blessures !

⚠ Cet appareil n'est pas conçu pour être utilisé par des personnes (y compris des enfants) ayant des capacités physiques, sensorielles ou mentales réduites ou n'en ayant pas l'expérience et la connaissance, à moins qu'elles aient reçu les instructions relatives à l'utilisation de l'appareil et qu'elles soient contrôlées par une personne responsable de leur sécurité.

⚠ Les enfants devraient être contrôlés de façon à ce qu'ils ne jouent pas avec l'appareil.

⚠ Les composants, l'emballage peuvent constituer des dangers potentiels (ex. Sac en plastique): les mettre donc hors de la portée des enfants et des autres personnes non conscients de leurs actions.

⚠ Toute utilisation différente de celles indiquées dans ce manuel peut constituer un danger, elle doit donc être évitée.

⚠ Avant d'être utilisé, l'appareil doit être monté correctement dans chacune de ses parties. Vérifier aussi que les éléments filtrants soient correctement montés et efficaces.

⚠ S'assurer que la prise soit conforme à la fiche de l'appareil.

⚠ S'assurer que la valeur de la tension indiquée sur le bloc moteur corresponde à celle de l'énergie à laquelle l'appareil doit être branché.

⚠ Quand l'appareil est en marche, éviter de positionner l'orifice d'aspiration à proximité de parties délicates du corps, comme les yeux, la bouches, les oreilles, etc.

⚠ cet appareil n'est pas adapté pour aspirer des poussières dangereuses.

⚠ ne pas aspirer de substances inflammables (ex. Cendres de cheminée), explosives, toxiques ou dangereuses pour la santé.

⚠ l'appareil n'est pas adapté à des environnements protégés contre les décharges électrostatiques.

⚠ utiliser seulement les brosses fournies avec l'appareil ou celles spécifiées dans le manuel d'instructions. L'utilisation d'autres brosses peut compromettre la sécurité.

⚠ ne pas laisser l'appareil en marche sans surveillance.

⚠ Ne pas aspirer de détergents car ils pourraient endommager l'appareil.

⚠ Ne pas aspirer de matériels qui peuvent endommager les éléments filtrants (ex. morceaux de verre, de métal, etc.)

AVERTISSEMENT !
Risque d'électrocution !

⚠ Ne jamais tirer ou soulever l'appareil en utilisant le câble électrique.

⚠ Ne pas plonger l'appareil dans l'eau pour le laver et ne pas le laver avec un jet d'eau.

⚠ Toujours retirer la fiche de la prise de courant avant d'effectuer une quelconque intervention sur l'appareil ou quand celui-ci reste sans surveillance ou à la portée d'enfants ou de personnes non conscientes de leurs actes.

⚠ Contrôler régulièrement le câble d'alimentation pour rechercher des dommages comme les craquelures ou l'usure. Substituer le câble avant de l'utiliser de nouveau.

⚠ Si le câble d'alimentation est endommagé, il doit être substitué par le constructeur ou par son service d'assistance technique ou de toute façon par une personne ayant une qualification semblable, de façon à prévenir tout risque.

⚠ Lors de l'utilisation de rallonges électriques, s'assurer qu'elles reposent sur des surfaces sèches et qu'elles soient protégées d'éventuelles éclaboussures d'eau.

AVERTISSEMENT !
Risque de blessures !

⚠ Les entretiens et les réparations doivent toujours être effectués par un personnel spécialisé: les pièces éventuellement en panne doivent être substituées seulement avec des pièces de rechange originales.

⚠ toute modification à l'appareil est interdite. L'altération de l'appareil peut provoquer des incendies, des blessures même mortelles à l'utilisateur, en plus de l'annulation de la garantie.

⚠ Le fabricant décline toute responsabilité pour des dommages causés à des personnes ou à des choses suite au non respect de ces instructions ou si l'appareil est utilisé de manière non raisonnable.

Consignes à l'accumulateur et à l'appareil de charge

⚠ Le chargement de l'accumulateur n'est permis que avec l'appareil de charge original ci-joint ou avec l'appareil de charge autorisé par SPRINTUS.

⚠ Controller l'état de l'appareil de charge et du groupe d'accumulateur avant chaque utilisation.

⚠ Ne plus utiliser des appareil endommagés et pour faire réparar des pièces endommagées s'adresse uniquement à des spécialistes.

⚠ Ne pas utiliser l'appareil de charge en état sale ou mouillé.

⚠ La tension de réseau doit correspondre à la tension indiqué sur la plaque singalétique de l'appareil de charge.

⚠ Des pièces de métal ne peuvent pas touchés l'adaptateur, risque de courtcircuit.

⚠ Ne pas charger des piles (cellule primaire), risque d'explosion.

⚠ Ne pas jeter des groupes d'accumulateurs dans le feu ou dans le déchet domestique.

⚠ Eviter le contact avec le liquide qui sort des accumulateurs en panne. En cas d'un contact par hazard, ringer le liquide avec l'eau. En cas d'un contacte avec les yeux, consulter en plus un médecin.

Ne pas jeter les appareils électriques dans les ordures ménagères. Selon la Directive Européenne 2012/19/EU sur les appareillages électriques et électroniques rebutés (RAEE) et sur son adoption de la part du droit national, les appareils électriques qui ne fonctionnent plus doivent être récoltés séparément et dirigés vers le traitement écologique.
Les appareils usés contiennent des matériaux précieux recyclables lesquels doivent être rendus à un système de recyclage. Des batteries, de l'huile et d'autres substances semblables ne doivent pas être tout simplement jetées. Pour cette raison, utiliser des systèmes adéquats de collecte pour éliminer les appareils usés.

Indice

Messa in funzione 8
Sicurezza 8-9
Simboli riportati nel manuale d'uso 8
Uso 30-35
Accessori e ricambi 37
Dati tecnici 38-39
Dichiarazione die conformità UE 40-46
Garanzia 47

Simboli riportati nel manuale d'uso

PERICOLO!
Pericolo di lesioni!

PERICOLO!
Presenza di corrente elettrica!

Non utilizzare detergenti molto spumeggianti.

Non aspirare sostanze infi ammabili (es.cenere del camino), esplosive, tossiche o pericolose per la salute

LEGGERE IL MANUALE DI ISTRUZIONI PRIMA DI USARE L'APPARECCHIO.
LA MANCATA OSSERVANZA DELLE ISTRUZIONI D'USO E DELLE NORME DI SICUREZZA PUÒ CAUSARE DANNI ALL'APPARECCHIO E PRESENTARE PERICOLI PER L'UTILIZZATORE E LE ALTRE PERSONE. APPARECCHIO ADATTO PER ASPIRARE SIA POLVERE CHE LIQUIDI. ROBUSTO E POTENTE, SEMPLICE DA USARE, CON GLI ACCESSORI DI CUI E' DOTATO DIVENTA UNO STRUMENTO VERAMENTE EFFICACE PER UNA PULIZIA PROFONDA E RAPIDA. QUESTO APPARECCHIO È ADATTO PER L'USO COLLETTIVO, PER ESEMPIO IN ALBERGHI, SCUOLE, OSPEDALI, FABBRICHE, NEGOZI, UFFICI E IN RESIDENCE.

SICUREZZA

PERICOLO!
Pericolo di lesioni!

⚠ Questo apparecchio non è inteso per uso di persone (inclusi bambini) con ridotte capacità fisiche, sensoriali o mentali, o senza esperienza e conoscenza, a meno che abbiano ricevute istruzioni relativamente all'uso dell'apparecchio e siano controllati da una persona responsabile per la loro sicurezza.

⚠ I bambini dovrebbero essere controllati in modo che non giochino con l'apparecchio.

⚠ I componenti l'imballaggio possono costituire dei potenziali pericoli (es. sacco in plastica): riporli quindi fuori della portata dei bambini e altre persone non coscienti delle proprie azioni.

⚠ Ogni utilizzo diverso da quelli indicati sul presente manuale può costituire un pericolo, pertanto deve essere evitato.

⚠ Prima di essere utilizzato l'apparecchio deve essere montato correttamente in ogni sua parte. Inoltre verifi care che gli elementi filtranti siano correttamente montati ed efficienti.

⚠ Accertarsi che la presa sia conforme alla spina dell'apparecchio.

⚠ Accertarsi che il valore di tensione indicato sul blocco motore corrisponda a quello di energia cui si intende collegare l'apparecchio.

⚠ Quando l'apparecchio è in funzione, evitare di posizionare l'orifi zio di aspirazione in prossimità di parti delicate del corpo come gli occhi, la bocca, le orecchie, ecc.

⚠ Questo apparecchio non è adatto a raccogliere polvere pericolosa.

⚠ Non aspirare sostanze infi ammabili (es. cenere del camino), esplosive, tossiche o pericolose per la salute.

⚠ L'apparecchio non è idoneo ad ambienti protetti contro le scariche elettrostatiche.

⚠ Usare soltanto le spazzole fornite con l'apparecchio o quelle specificate nel manuale di istruzioni. L'uso di altre spazzole può compromettere la sicurezza.

⚠ Non lasciare incustodito l'apparecchio funzionante.

⚠ Non aspirare detergenti aggressivi poiché potrebbero danneggiare l'apparecchio.

⚠ Non aspirare materiali che possono danneggiare gli elementi fi ltranti (es. pezzi di vetro, metallo ecc).

PERICOLO!
Presenza di corrente elettrica!

⚠ Non tirare mai o alzare l'apparecchio utilizzando il cavo elettrico.

⚠ Non immergere l'apparecchio in acqua per la pulizia, né lavarlo con getti d'acqua.

⚠ Togliere sempre la spina dalla presa di corrente prima di effettuare qualsiasi tipo di intervento sull'-apparecchio o quando questo rimane incustodito o alla portata di bambini o di persone non coscienti die propri atti.

⚠ Controllare regolarmente il cavo di alimentazione alla ricerca di danni, quali screpolature o invecchiamento. Sostituire il cavo prima di usarlo ulteriormente

⚠ Se il cavo di alimentazione è danneggiato, esso deve essere sostituito dal costruttore o dal suo servizio di assistenza tecnica o comunque da una persona con qualifica similare, in modo da prevenire ogni rischio.

⚠ Utilizzando prolunghe elettriche, assicurarsi che queste appoggino su superfi ci asciutte e protette da eventuali spruzzi d'acqua.

PERICOLO!
Pericolo di lesioni!

⚠ Manutenzioni e riparazioni devono essere effettuate sempre da personale specializzato; le parti che eventualmente si guastassero vanno sostituite solo con ricambi originali.

⚠ è vietata qualsiasi modifi ca all'apparecchio. La manomissione può provocare incendi, danni anche mortali all'utilizzatore oltre al decadimento della garanzia.

⚠ Il fabbricante declina ogni responsabilità per danni causati a persone o cose in seguito al mancato rispetto di queste istruzioni o se l'apparecchio viene usato in modo irragionevole.

Indicazioni per quanto riguarda l'accumulatore e il caricabatterie

⚠ La carica dell'accumulatore è consentita solo con l'utilizzo del caricabatterie originale o con caricabatterie autorizzati dalla SPRINTUS.

⚠ Prima di ogni utilizzo verificare che il caricabatterie e l'unità accumulatore non siano danneggiati.

⚠ Non mettere in funzione apparecchi danneggiati e far riparare parti che risultano difettose solo da personale qualificato.

⚠ Non utilizzare il caricabatterie sporco o bagnato.

⚠ La tensione indicata sulla targhetta del caricabatterie deve corrispondere alla tensione di rete.

⚠ I contatti dell'adattatore non devono toccare parti in metallo. Pericolo di corto circuito.

⚠ Non caricare batterie (celle primarie). Pericolo di esplosioni.

⚠ Non gettare le unità accumulatore nel fuoco o nei rifiuti domestici.

⚠ Evitare il contato con il liquido che fuoriesce da accumulatori danneggiati. Sciacquare eventualmente con acqua il liquido toccato accidentalmente. In caso di contatto con gli occhi ricorrere inoltre all'assistenza di un medico.

Non gettare gli apparecchi elettrici tra i rifi uti domestici.
In accordo alla Direttiva Europea 2012/19/EU sulle apparecchiature elettriche ed elettroniche di scarto (RAEE) e la sua adozione da parte del diritto nazionale, gli apparecchi elettrici che non siano più funzionali all'uso devono essere raccolti separatamente e indirizzati allo smaltimento ecologico.
Gli apparecchi usati contengono materiali riciclabili preziosi, che dovrebbero pertanto essere conferiti al riciclaggio per assicurare il loro riutilizzo. Batterie, olio e sostanze simili non devono essere dispersi nell'ambiente.Smaltire pertanto gli apparecchi usati attraverso idonei
centri di raccolta.

Índice de contenidos

Puesta en marcha 10
Seguridad 10-11
Símbolos del manual de instrucciones 10
Manejo..... 20-35
Accesorios y piezas de repuesto..... 37
Datos técnicos 38-39
Declaración UE de conformidad..... 40-46
Garantía..... 47

Símbolos del manual de instrucciones

ADVERTENCIA
¡Peligro de lesionarse!

ADVERTENCIA
¡Peligro – Corriente eléctrica!

No utilice detergentes altamente espumosos.

No aspirar sustancias infl amables (por ejemplo, cenizas de la chimenea), explosivas, tóxicas o peligrosas para la salud

LEER EL MANUAL DE INSTRUCCIONES ANTES DE UTILIZAR EL ASPIRADOR.
EL INCUMPLIMIENTO DE LAS INSTRUCCIONES DE USO Y DE LAS INDICACIONES DE SEGURIDAD PUEDE PROVOCAR DAÑOS EN EL APARATO Y PONER EN PELIGRO AL USUARIO Y A OTRAS PERSONAS.
LA ASPIRADORA ESTÁ DISEÑADA PARA LA LIMPIEZA EN SECO DE PISOS Y SUPERFICIES MURALES. RESISTENTE Y POTENTE, FÁCIL DE USAR, CON LOS ACCESORIOS EN DOTACIÓN SE CONVIERTE EN UN EQUIPO VERDADERAMENTE EFICAZ PARA CONSEGUIR UNA LIMPIEZA PROFUNDA Y RÁPIDA. EL USO DE ESTE APARATO ES APTO PARA LUGARES COLECTIVOS, POR EJEMPLO EN HOTELES, COLEGIOS, HOSPITALES, FÁBRICAS, TIENDAS, OFICINAS Y RESIDENCIAS.

SEGURIDAD

ADVERTENCIA
¡Peligro de lesionarse!

⚠ Este aparato no está destinado para uso por parte de personas (incluidos niños) con discapacidades físicas, sensoriales o mentales, o sin experiencia y conocimiento, a menos que hayan recibido instrucciones relativas al uso del aparato y sean vigilados por una persona responsable de su seguridad

⚠ Los niños deberían estar vigilados con el fin de evitar que jueguen con el aparato

⚠ Los componentes del embalaje pueden constituir potenciales peligros (por ejemplo, bolsa de plástico): mantenerlos por tanto fuera del alcance de los niños y otras personas no conscientes de sus propias acciones

⚠ Toda utilización diferente de aquéllas indicadas en el presente manual, puede constituir un peligro, por lo cual debe evitarse

⚠ Antes de ser utilizado, el aparato debe estar montado correctamente en cada una de sus partes. Además, comprobar que los elementos filtrantes estén correcta-mente montados y funcionen de forma eficiente

⚠ Asegurarse de que la toma sea conforme al enchufe del aparato

⚠ Asegurarse de que el valor de tensión indicado en el bloque motor corresponda al de la energía a la que se desea conectar el aparato

⚠ Cuando el aparato se encuentra en funcionamiento, evitar colocar el orifi cio de aspiración en las proximidades de partes delicadas del cuerpo como los ojos, la boca, las orejas, etc.

⚠ Este aparato no es adapto para recoger polvo peligroso

⚠ No aspirar sustancias inflamables (por ejemplo, cenizas de la chimenea), explosivas, tóxicas o peligrosas para la salud

⚠ El aparato no es idóneo para ambientes protegidos contra las descargas electroestáticas

⚠ Usar solamente los cepillos proporcionados con el aprato o aquéllos especifi cados en el manual de instrucciones. El uso de otros cepillos puede comprometer la seguridad

⚠ No dejar sin vigilancia el aparato funcionante

⚠ No aspirar detergentes ya que podrían dañar el aparato

⚠ No aspirar materiales que puedan dañar los elementos filtrantes (por ejemplo, trozos de cristal, metal, etc.)

ADVERTENCIA
¡Peligro – Corriente eléctrica!

⚠ No tirar nunca del aparato o levantarlo utilizando el cable eléctrico

⚠ No sumergir el aparato en agua para la limpieza, ni lavarlo con chorros de agua

⚠ Quitar siempre el enchufe de la toma de corriente antes de efectuar cualquier tipo de intervención en el aparato o cuando éste permanezca sin vigilancia o al alcance de niños o de personas no conscientes de sus propios actos

⚠ Controlar regularmente el cable de alimentación con el fin de buscar daños, tales como fi suras o deterioro. Sustituir el cable antes de usarlo ulteriormente

⚠ Si el cable de alimentación está dañado, debe ser sustituido por el constructor o por el servicio de asistencia técnica o, en cualquier caso, por una persona con cualificación similar con el fin de prevenir todo riesgo

⚠ Utilizando prolongadores eléctricos, asegurarse de que éstos se apoyen sobre superfi cies secas y protegidas de eventuales salpicaduras de agua

ADVERTENCIA
¡Peligro de lesionarse!

⚠ Manutenciones y reparaciones deben ser realizadas siempre por personal especializado; las partes que eventualmente se averiasen, deben sustituirse sólo con recambios originales

⚠ Está prohibido realizar cualquier modificación al aparato. La manipulación puede provocar incendios, daños incluso mortales al utilizador más allá del vencimiento de la garantía

⚠ El fabricante declina toda responsabilidad por daños causados a personas o cosas debidos al faltado respeto de estas intrucciones o si el aparato es usado de forma irrazonable

Indicaciones sobre la batería y el cargador

⚠ Sólo está permitido cargar la batería con el cargador original suministrado o con el cargador autorizado por SPRINTUS.
⚠ Compruebe si el cargador y batería están dañados antes de usarlo.
⚠ No vuelva a usar los aparatos dañados y encargue sólo al personal técnico que repare las piezas dañadas.
⚠ No utilizar el cargador si está sucio o húmedo.
⚠ La tensión de red tiene que coincidir con la indicada en la placa de características del cargador.
⚠ No deben entrar piezas de metal en los contactos del adaptador, puede provocar un cortocircuito.

⚠ No cargar baterías (células primarias), riesgo de explosión.
⚠ No tirar las baterías al fuego ni a la basura doméstica.
⚠ Evitar entrar en contacto con el líquido que sale de baterías defectuosas. Si entra en contacto con el líquido, enjuagar con agua. Si entra en contacto con los ojos consultar también a un médico

No tire los aparatos eléctricos dentro de la basura doméstica. De acuerdo con la Directiva Europea 2012/19/EU sobre los residuos de aparatos eléctricos y electrónicos (RAEE), y su adopción por parte de la legislación nacional, los aparatos eléctricos que ya no resulten funcionales para su uso deben recogerse de forma separada y enviarse para su eliminación ecológica al lugar correspondiente.
Los aparatos viejos contienen materiales valiosos reciclables que debieran aprovecharse. Evite el contacto de baterías, aceites y materias semejantes con el medioambiente. Deshágase de los aparatos viejos recurriendo a sistemas de recogida apropiados.

Indhold

Før opstart 12
Sikkerhedsinstruktioner 12-13
Symboler i betjeningsvejledningen 12
Drift 30-35
Tilbehør og reservedele 37
Tekniske specifikationer 38-39
EU-overensstemmelseserklæring 40-46
Garanti 47

symboler i betjeningsvejledningen

ADVARSEL!
Fare for at komme til skade!

ADVARSEL!
Fare for elektrisk stød!

Brug ikke stærkt skummende rengøringsmidler.

Sug ikke brændbare stoffer (aske fra pejs), eksplosive stoffer, giftige stoffer eller sundhedsfarlige stoffer.

Læs venligst brugsanvisningen omhyggeligt inden brug af maskinen.

ADVARSEL: Operatørerne skal være tilstrækkeligt instrueret om brugen af disse maskiner.

Denne maskine er egnet til tør støvsugning. Robust, kraftfuld og nem at anvende. Maskinen er udstyret med tilbehør, der gør den virkelig effektiv til rengøring. Denne maskine er egnet til kommerciel anvendelse, f.eks. på hoteller, skoler, hospitaler, fabrikker, butikker, kontorer og udlejningsfirmaer.

Advarsel: Denne maskine er kun til indendørs brug. Må kun opbevares indendørs. Maskinen må kun anvendes i tørt miljø.

SIKKERHED

ADVARSEL!
Fare for at komme til skade!

⚠ Denne maskine er ikke beregnet til brug af personer (herunder børn) med nedsat fysisk, sensorisk eller mental kapacitet, eller manglende erfaring og viden.

⚠ Børn skal være under opsyn, så de ikke leger med apparatet.

⚠ Emballagekomponenterne kan udgøre potentielle farer (som f.eks. Plastposer): de skal holdes væk fra børns rækkevidde og fra andre mennesker, der ikke er bevidste om deres handlinger.

⚠ Enhver anden brug end den, der er angivet i denne vejledning, kan udgøre en fare, og det må derfor undgås.

⚠ Hver del af apparatet skal monteres korrekt, inden maskinen tages i brug. Bekræft desuden, at filterelementerne er korrekt monteret.

⚠ Kontroller, at stikkontakten er i overensstemmelse med apparatets stik.

⚠ Kontroller, at den spænding, der er angivet på motorblokken, svarer til den strøm, der skal tilsluttes apparatet.

⚠ Undgå at placere suget ud for sensitive dele af kroppen, f.eks. øjne, mund, ører osv., mens apparatet er i gang.

⚠ Dette apparat er ikke egnet til opsamling af farligt støv.

⚠ Sug ikke brændbare stoffer (aske fra pejs), eksplosive stoffer, giftige stoffer eller sundhedsfarlige stoffer.

⚠ Apparatet er ikke egnet til områder beskyttet mod elektro statiske udladninger.

⚠ Brug kun de børster, der følger med apparatet eller dem, der er angivet i brugsanvisningen. Brug af andre børster kan påvirke sikkerheden.

⚠ Lad ikke apparatet stå uden tilsyn, mens det er tændt.

⚠ Opsug ikke vaskemidler, da de kan beskadige apparatet.

⚠ Opsug ikke materialer, der kan beskadige filterelementerne (såsom glas, metal osv.).

ADVARSEL!
Fare for elektrisk stød!

⚠ Træk eller løft aldrig apparatet i det elektriske kabel.

⚠ Apparatet må ikke anvendes i vand.

⚠ Tag altid stikket ud af stikkontakten, før du foretager nogen form for indgreb på apparatet, eller hvis det bliver efterladt uden tilsyn indenfor børns eller personer, der ikke er bevidst om deres egne handlingers rækkevidde.

⚠ Kontroller regelmæssigt strømkablet, for skader såsom, revner. Udskift kablet, inden du bruger apparatet igen.

⚠ Hvis strømkablet er beskadiget, skal det udskiftes af fabrikanten eller ved eftersalgsservice eller under alle omstændigheder af en tilsvarende kvalificeret person og dermed forhindre enhver mulig risiko.

⚠ Ved brug af forlængerledning skal der sikres, at de ligger på tørre overflader og beskyttes mod mulige vandstråler.

ADVARSEL!
Fare for at komme til skade!

⚠ Faguddannet personale skal altid udføre vedligeholdelse og reparation; Enhver beskadiget del skal udskiftes med originale reservedele.

⚠ Det er forbudt at foretage ændringer i apparatet. Dette kan forårsage brand og skader, der kan være dødelige for brugeren. Garantien bortfalder ligeledes ved ændringer i apparatet.

⚠ Fabrikanten afviser ethvert ansvar for skader forårsaget af mennesker eller ting på grund af manglende overholdelse af disse instruktioner eller hvis apparatet er uhensigtsmæssigt brugt.

TIPS TIL BATTERI OG OPLADER.

⚠ Opladning af maskinen er kun tilladt med vedlagte originale oplader eller opladere som er godkendt af SPRINTUS.

⚠ Kontroller før hver brug at der ikke er skader på oplader eller maskine.

⚠ Brug ikke maskiner med beskadigede dele og lad kun fagfolk istandsætte disse.

⚠ Brug ikke oplader eller batteri hvis de er tilsmudsede eller våde.

⚠ Netspændingen skal svare til den spænding som er angivet på opladeren.

⚠ Adapteren må ikke komme i kontakt med metalgenstande pga. kortslutningsfare.

⚠ Oplad ingen batterier (primærceller), da der kan være eksplosionsfare.

⚠ Batterier må ikke brændes eller afskaffes med husholdningsaffald.

⚠ Undgå kontakt med væsker der er sivet ud af defekte batterier. Skyl grundigt hvis du ved et uheld kommer i kontakt med væsken.
Søg læge hvis væsken kommer i kontakt med dine øjne.

Må ikke bortskaffes som husholdningsaffald! Ifølge europæisk direktiv 2012/19/EU om affald af elektrisk og elektronisk udstyr (WEEE) og indarbejdelse i national lovgivning skal eludstyr, der ikke længere er egnet til brug, indsamles separat og sendes til genbrug.

Udtjente apparater indeholder værdifulde materialer, der kan genbruges. Venligst sørg for korrekt genbrug af udtjente apparater. Batterier, olie og lignende stoffer må ikke bortskaffes som husholdningsaffald. Bortskaf dine udtjente apparater via passende genanvendelses-system.

Innehåll:

Innan du börjar 14
Säkerhetsinstruktion 14-15
Symboler i bruksanvisningen..... 14
Användning..... 30-35
Tillbehör och reservdelar 37
Tekniska specifikationer..... 38-39
EU-försäkran om överensstämmelse 40-46
Garanti..... 47

symboler i bruksanvisningen

Varning!
Risk för personskada

Varning!
Risk för elektriska stötar!

Använd inte högskummande rengöringsmedel

Sug aldrig upp brännbart material (aska från öppna spisar), explosivt, giftigt eller hälsofarligt material.

Vänligen läs bruksanvisningen innan användning av maskinen.
Varning: Användaren skall ha grundlig instruktion gällande användning av maskinerna.
Denna maskin är anpassad för uppsugning av damm. Kraftfull och enkel att använda, den är även anpassad för tillbehör som effektivt underlättar för djuprengöring. Maskinen är anpassad för kommersiell användning t.ex. hotell, skolor, sjukhus, fabriker, butiker och uthyrningsföretag.
Varning: maskinen är endast avsedd för användning inomhus. Maskinen är endast avsedd för uppsugning av torra material.

SÄKERHET

Varning!
Risk för personskada

⚠ Maskinen är inte avsedd att användas av personer (inklusive barn) med nedsatt fysisk eller psykisk förmåga eller som saknar erfarenhet och kunskap därav.

⚠ Se till att barn inte leker med maskinen.

⚠ Förpackningsdelar kan utgöra fara, (t.ex. plastpåsar): förpackningsdelarna undanhålles barn och personer omedvetna om faran med dessa.

⚠ All användning än det som beskrivs i bruksanvisningen kan utgöra fara och måste undvikas.

⚠ Alla delar av maskinen skall vara korrekt monterad före användning. Försäkra dig om att filtren är korrekt monterade.

⚠ Se till att vägguttaget stämmer med maskinens stickontakt.

⚠ Se till att spänningen som anges på motortoppen motsvarar den spänning som maskinen skall anslutas till.

⚠ Undvik att sätta dammsugarslangens öppning mot känsliga delar av kroppen såsom ögon, mun och öron mm. När maskinen är påslagen.

⚠ Maskinen är inte avsedd att suga upp hälsofarligt damm.

⚠ Sug inte upp brännbara vätskor (aska från öppna spisar) explosivt, giftigt eller hälsofarligt material.

⚠ Maskinen är inte avsedd att användas i områden skyddade mot elektrostatiska urladdningar.

⚠ Använd endast de munstycken som är angivna i bruksanvisningen. Att använda andra borstar kann äventyra säkerheten.

⚠ Lämna inte maskinen obevakad när den är igång.

⚠ Sug inte upp rengöringsmedel då det kan skada maskinen.

⚠ Sug inte upp material som kan skada filtren såsom ;glas, metall mm.

Varning!
Risk för elektriska stötar!

- Lyft aldrig maskinen i elkabeln.
- Utsätt inte maskinen för vatten, använd aldrig vattestrålar för att rengöra den.
- Tag alltid ut stickontakten före ingrepp i maskinen, eller om den lämnas obevakad för barn eller personer omedvetna om faran därav.
- Kontrollera regelbundet elkabeln om det finns skador, sprickor eller åldrande. Byt ut kabeln innan du använder den igen.
- Om elkabeln är skadad skall den bytas ut av tillverkaren eller av tillverkaren godkänd service-verkstad för att undvika risker.
- Vid användning av förlängningskabel, se till att den ligger på torrt underlag och att den inte utsätts för vattenstrålar.

Varning!
Risk för personskada

- Underhåll och reparationer skall alltid utföras av utbildad personal, alla skadade delar skall alltid ersättas med originaldelar.
- Det är förbjudet att utföra ändringar på maskinen. All förändring av maskinen kan orsaka alvarliga skador och förverkar även garantin.
- Tillverkaren ansvarar inte för skador orsakade av personer som åsidosätter instruktionerna i denna bruksanvisning eller om maskinen används på ett orimligt sätt

ANVISNINGAR BETRÄFFANDE UPPLADD- NINGSBART BATTERI OCH LADDARE

- Laddning av batteriet får endast ske med medföljande originalladdare eller av SPRiNTUS godkända laddare.
- Före varje användning kontrolleras lad- dare och uppladdningsbart batteri så att dessa är felfria.
- Använd inte skadade apparater och låt endast fackpersonal reparera skadade delar.
- Använd inte laddaren när den är smut- sig eller fuktig.
- Nätspänningen måste överensstämma med på laddarens typskylt angiven spänning.
- Inga metalldelar får hamna på adap- terns kontakter, risk för kortslutning.
- Ladda inte engångsbatterier (primär- batterier), risk för explosion.
- Kasta inte batterierna i eld eller hus- hållssopor.
- Undvik kontakt med vätska som kom- mer ur defekta batterier. Spola bort vätskan med vatten vid oavsiktlig kontakt. Kontakta läkare om vätska hamnar i ögonen

Kasta aldrig kasserade elkomponenter i hushållssoporna! Enligt de Europeiska direktiven 2012/19/EU gällande elektroniskt avfall (WEEE) och de gällande nationella lagarna. Elkomponenter som inte längre används skall samlas in och återvinnas på ett miljövänligt sätt.
Gamla apparater innehåller värdefulla material som kan återvinnas. Vänligen ordna lämplig återvinning av gamla apparater. Batterier, olja och liknande ämnen får inte komma ut i miljön. Avlägsna dina gamla apparater med lämpliga återvinningssystem.

INNHOLD:

Før du starter 16
Sikkerhetsinstruksjoner 16-17
Symboler i bruksanvisningen 16
Bruk 30-35
Tilbehør og deler 37
Teknisk spesifikasjoner 38-39
Tillämpade förordningar 40-46
Garanti 47

Symboler i bruksanvisningen

Advarsel
Fare for skade!

Advarsel!
Fare for elektrisk støt!

Bruk kun lavt skummende kjemikalier

Må ikke brukes til å fjerne brannfarlig væske (aske fra peis) eksplosiver, gift eller annen helsefarlig substans.

Vennligst les bruksanvisningen nøye før bruk av maskinen.
ADVARSEL: Operatørene skal være tilstrekkelig instruert om bruken av disse maskinene.
Denne maskinen er egnet for rengjøring av støv. Robust, kraftig og enkel å bruke, den er også utstyrt med tilbehør som gjør den virkelig effektiv for rask dyprengjøring. Denne maskinen er egnet for kommersiell bruk, f.eks. på hoteller, skoler, sykehus, fabrikker, butikker, kontorer og utleie selskaper.
Advarsel: Denne maskinen er kun til innendørs bruk. Det skal kun oppbevares innendørs. Maskinen er kun til tørr bruk

SIKKERHET

Advarsel
Fare for skade!

- Denne maskinen er ikke beregnet til bruk av personer (inkludert barn) med nedsatt fysisk, sensorisk eller mental evne, eller mangel på erfaring og kunnskap.
- Barn bør kontrolleres slik at de ikke leker med apparatet.
- Emballasjekomponentene kan utgjøre potensielle farer (som f.eks. Plastposer): de må holdes vekk fra mennesker som ikke er bevisst på deres handlinger.
- Enhver annen bruk enn det som er angitt i denne håndboken, kan utgjøre en fare.
- Hver del av apparatet må settes inn riktig før du bruker den. kontrollere at filterelementene er korrekt montert.
- Forsikre deg om at kontakten er i samsvar med apparatets stikkontakt.
- Forsikre deg om at spenningen som er angitt på maskinen, stemmer overens med strømmen som skal tilkobles apparatet.
- Unngå å plassere sugeåpningen på kroppen, for eksempel øyne, munn, ører, etc., mens apparatet fungerer.
- Dette apparatet er ikke egnet til bruk på farlig støv.
- Ikke sug eksplosiver, giftig, helseskadelig eller brennbare stoffer (aske fra brannsted).
- Apparatet er ikke egnet for områder som er beskyttet mot elektrostatiske utladninger.
- Bruk bare børstene som følger med apparatet eller de som er angitt i bruksanvisningen. Bruk av andre børster kan svekke sikkerheten.
- Ikke la apparatet være uten tilsyn mens det er i funksjon.
- Ikke bruk vaskemidler da de kan skade apparatet.
- Ikke sug opp materialer som kan skade filterelementene (som glass, metall etc.).

Advarsel!
Fare for elektrisk støt!

⚠ Ikke dra eller løft apparatet gjennom elkabelen.

⚠ Ikke utsett apparatet for vann og bruk ikke vannstråler for å rengjøre det.

⚠ Fjern alltid støpselet fra strømuttaket før du foretar en hvilken som helst type inngrep på apparatet, eller hvis det blir ubemannet og/eller er innen rekkevidde for uvedkommende.

⚠ Kontroller regelmessig kabelen på jakt etter skader, sprekker eller aldring. Bytt kabelen før du bruker den videre.

⚠ Hvis kabelen er skadet, må den byttes av produsenten eller av en tilsvarende kvalifisert person.

⚠ Ved bruk av skjøteledninger, sørg for at de ligger på tørre flater og beskyttet mot fukt og vann

Advarsel
Fare for skade!

⚠ Spesialisert personell må alltid utføre vedlikehold og reparasjoner; Enhver skadet del må erstattes med originale reservedeler.

⚠ Det er forbudt å foreta endringer på apparatet. Dette kan forårsake brann og skader med døden til følge. Endringer på apparater fører til forkastelse av garantien.

⚠ Produsenten avviser ethvert ansvar for skader forårsaket av mennesker eller ting som skyldes manglende overholdelse av disse instruksjonene.

ANVISNINGER FOR BATTERI OG LADEAPPARAT

⚠ Lading av batteriene skal kun gjøres med vedlagte originale ladeapparat eller annet ladeapparat godkjent av SPRiNTUS.

⚠ Før all bruk skal ladeapparat og batteripakke kontrolleres for skader.

⚠ Skadede apparater skal ikke brukes, skadede deler skal bare repareres av fagfolk.

⚠ Bruk ikke ladeapparat i skitten eller våt tilstand.

⚠ Nettspenningen må stemme overens med angitt spenning på typeskiltet på ladeapparatet.

⚠ Det skal ikke komme metalldeler bort i kontakten på batteriholderen, fare for kortslutning.

⚠ Ikke lad opp vanlige batterier (primærceller), fare for eksplosjon.

⚠ Kast ikke batteripakker i ilden eller i husholdningsavfall.

⚠ Unngå kontakt med væske som kommmer ut av defekte batterier. Ved ufrivillig kontakt må du straks skylle bort væsken ved hjelp av vann. Ved kontakt med øynene skal du kontakte lege

Ikke kast elektrisk verktøy i husholdningsavfall! I henhold til EU-direktivet 2012/19 om avfall fra elektrisk og elektronisk utstyr (WEEE), skal elektriske produkter som ikke lenger er egnet til bruk, samles separat og sendes for gjenvinning på en miljøvennlig måte.
Gamle apparater inneholder verdifulle materialer som kan resirkuleres. Vennligst sørg for riktig gjenvinning av gamle apparater. Batterier, olje og lignende stoffer må ikke komme inn i miljøet. Vennligst levere dine gamle apparater ved hjelp av gjeldende innsamlingssystemer.

Obsah

Před prvním použitím 18
Bezpečnostní pokyny 18-19
Symboly použité v návodu k obsluze 18
Obsluha 30-35
Příslušenství a náhradní díly 37
Technické údaje..... 38-39
EU Prohlášení o shodě..... 40-46
Záruka 47

Symboly použité v návodu k obsluze

Pozor!
Nebezpečí zranění!

Varování!
Nebezpečí díky elektrickému proudu.

Nepoužívejte silně pěnící čisticí prostředky.

Nenasávát hořící nebo doutnající (např. Popel z kamen), explozivní, jedovaté nebo zdraví škodící látky nebo prvky.

Před prvním použitím

Před prvním použitím pročtěte a pak dodržujte tento návod k použití a bezpečnostní pokyny.
Nedodržení nebo nedbalé dodržování těchto pokynů může vést k funkčním poruchám stroje a k ohrožení obsluhy stroje nebo dalších osob.
Tento stroj je určen pro nasávání prachu. Je robustní, vysoce výkoný a jednoduše ovladatelný.
Příslušenství, které je v obsahu dodávky, z něj dělá nepostradatelnou pomůcku pro důkladné a rychlé čištění.
Stroj je určen pro obchodní použití.

Bezpečnostní pokyny

Varování!
Nebezpečí úrazu!

⚠ Tento stroj nesmí být použit osobami (včetně dětí) s fizickými nebo duševnímy zábranamy nebo těmi bez zkušeností nebo znalosti o stroji, aniž by dostaly instrukce o použití stroje a aniž by byly pod dozorem osoby, která je zodpovědná za jejich bezpečí.

⚠ Děti musí být pod dozorem, aby stroj nepoužili jako hračku.

⚠ Balicí prvky (např. Plasové sáčky) mohou být dětem a jiným osobám potencielně nebezpečné, jelikož si neuvědomují rizika jejich jednání. Skladujte tyto prvky tak, aby byly domácí zvěři nedostupně.

⚠ Každé použití pro účely jiné než určené může být nebezpečné a nemá se proto provádět.

⚠ Před prvním použití musí být stroj správně smontován. Dále musí být zkontrolováno, jestli jsou filtry správně namontované a výkonné.

⚠ Zkontrolovat, jestli zásuvka je patřičná pro danou zástrčku stroje.

⚠ Zkontrolovat, jestli hodnota napětí, uvedená na motorovém bloku odpovídá zdroji energie, použitý pro stroj.

⚠ Při chodu stroje má být zajištěno, že se nasávací otvor nenachází poblíž citlivých částí těla, jako jsou oči, ústa, uši atd.

⚠ Tento stroj není určen pro nasávání nebezpečného prachu.

⚠ Nenasávat hořící nebo doutnající (např. popel z kamen), explosivní, jedovaté nebo zdraví škodící látky nebo prvky.

⚠ Stroj není určen pro prostředí, která jsou chráněna proti elektrostatickým výbojům.

⚠ Používejte jen původní příslušenství, dodané se strojem.

⚠ Zapnutý stroj nenechat bez dozoru.

⚠ Nenasávat tekutiny, jelikož by tyto mohly poškodit stroj.

⚠ Nenasávat materiály, které by mohly poškodit filtry (např. střepiny skla, kov atd.)

Varování!
Nebezpečí díky elektrickému proudu

⚠ Netahejte a nezdvihejte stroj pomocí elektrického kabelu.

⚠ Pro čištění neponořujte stroj pod vodu a nepostřikujte vodou.

⚠ Před každým vstupem do stroje a vždy, když je stroj bez dozoru, odpojte kabel ze zásuvky.

⚠ Kabel kontrolujte pravidelně na poškození jako jsou trhliny, nebo stářím způsobené poškození.
Případně kabel před dalším použitím nahrad´te.

⚠ Pokud je kabel poškozen, musí být vyměněn výrobcem, jeho autorizovaným servisem nebo kvalifikovanou osobou, aby nedošlo k jakému koliv nebezpečí.

⚠ Při použití elektrických prodlužovacích kabelů musí být zkontrolováno, že tyto leží na suchém podkladu a jsou zajištěny proti postřiku vodou.

Varování!
Nebezpečí úrazu!

⚠ Údržba a opravy musí být provedeny odborným personálem. Případně musí být zničené díly nahrazeny původními náhradnímy díly.

⚠ Každá změna stroje je zakázaná.
Mimo ztráty záruky mohou změny vést k požáru a zranění, i smrtelnému, uživatele.

⚠ Výrobce nepřebírá ručení za škody na věcech a osobách, které vznikly na základě nedodržení předpisů tohoto návodu nebo zneužitím stroje.

Pokyny k akumulátoru a nabíječce

⚠ Akumulátor se smí nabíjet pouze přiloženou originální nabíječkou nebo nabíječkou schválenou společností SPRiNTUS.

⚠ Před každým použitím zkontrolujte, zda nejsou akumulátory a nabíječka poškozené.

⚠ Poškozená zařízení dále nepoužívejte a poškozené součásti nechte opravovat jen odborníkům.

⚠ Nabíječku nepoužívejte znečištěnou ani mokrou.

⚠ Napětí sítě musí odpovídat napětí uvedenému na identifikačním štítku nabíječky.

⚠ Ke kontaktům adaptéru se nesmějí dostat kovové předměty, jinak hrozí zkrat.

⚠ Nenabíjejte baterie (primární články), jinak hrozí výbuch.

⚠ Akumulátory nevhazujte do ohně ani do domovního odpadu.

⚠ Zamezte styk s tekutinou vytékající z poškozených akumulátorů. Při náhodném styku s touto tekutinou příslušné.

Elektrický stroj nelikvidovat v komunálním odpadě.
V souladu s evropskou směrnicí 2012/19/EU o starých elektrických a elektronických strojích (WEEE) a jejím zavedením do státního práva, musí staré stroje být likvidovány zvlášt´ ekologicky příznivím způsobem.
Staré stroje obsahují cenné recyklovatelné materiály, které by se měly dodat k novému zpracování.
Baterie, maziva a podobné látky nesmí uniknout do životního prostředí. Likvidujte proto prosím staré stroje prostřednictvím vhodných sběrných systémů.

Spis treści

Przed uruchomieniem..... 20
Wskazówki bezpieczeństwa..... 20-21
Symbole w instrukcji obsługi..... 20
Obsługa 30-35
Wyposażenie dodatkowe i części zamienne 37
Dane techniczne..... 38-39
Deklaracja zgodności UE 40-46
Gwarancja 47

Symbole w instrukcji obsługi

UWAGA !
Niebezpieczeństwo obrażenia !

UWAGA !
Niebezpieczeństwo zwarcia elektrycznego !

Nie stosować silnie pieniących się środków czyszczących.

Nie wsysywać substancji łatwopalnych (np. popiołu z kominka), wybuchowych, toksycznych lub niebezpiecznych dla zdrowia.

PRZED URUCHOMIENIEM

Ignorowanie i niezastosowanie się do instrukcji i zasad bezpieczeństawa może spowodować uszkodzenie maszyny lub niebezpieczeństwo dla operatora i osób trzecich.
Ten odkurzacz przeznaczony jest do pracy na sucho.
Mocny, silny i łatwy w użyciu. Wyposażony w akcesoria ułatwiające szybkie i wydajne sprzątanie.
Ten odkuracz jest przeznaczony do różnych zastosowań np. w hotelach, szkołach, szpitalach, zakładach, sklepach i mieszkaniach.

WSKAZÓWKI BEZPIECZEŃSTWA

UWAGA !
Niebezpieczeństwo obrażenia !

⚠ Niniejszy sprzęt nie powinien być używany przez osoby (włączając dzieci) o niepełnych zdolnościach fi zycznych, sensorycznych lub umysłowych, lub bez doświadczenia i znajomości, chyba że otrzymały one instrukcje odnośnie użytkowania sprzętu i są kontrolowane przez osobę odpowiedzialną za ich bezpieczeństwo.

⚠ Dzieci powinny znajdować się pod kontrolą, tak aby mieć pewność, że nie bawią się sprzętem.

⚠ Składniki opakowania mogą stanowić potencjalne niebezpieczeństwo (np. worek plastykowy): chronić je zatem przed dziećmi i innymi osobami lub zwierzętami nieświadomymi swoich czynów.

⚠ Każde użycie odmienne od wskazanego w niniejszym podręczniku może stanowić niebezpieczeństwo, dlatego trzeba go unikać.

⚠ Przed użyciem należy odpowiednio złożyć wszystkie elementy maszyny. Dodatkowo, należy sprawdzić czy elementy filtrujące są prawidłowo założone.

⚠ Upewnić się czy gniazdo wtyczkowe jest dostosowane do wtyczki sprzętu.

⚠ Upewnić się czy wartość napięcia wskazanego na bloku silnika odpowiada wartości energii, do której zamierza się podłączyć sprzęt.

⚠ Podczas działania sprzętu unikać umieszczania otworu ssania w pobliżu delikatnych części ciała takich jak oczy, usta, uszy, itp.

⚠ Sprzęt niniejszy nie jest przeznaczony do wsysania pyłów niebezpecznych

⚠ Nie wsysywać substancji łatwopalnych (np. popiołu z kominka), wybuchowych, toksycznych lub niebezpiecznych dla zdrowia.

⚠ Sprzęt nie jest zdatny do pomieszczeń chronionych przed wyładowaniami elektrostatycznymi.

⚠ Używać jedynie szczotek dostarczonych ze sprzętem lub wymienionych w podręczniku z instrukcją. Użycie innych szczotek może być niebezpieczne.

⚠ Nie pozostawiać działającego sprzętu bez nadzoru.

⚠ Nie stosować detergentów bo mogą uszkodzić urządzenie.

⚠ Nie wysysać materiałów, które mogą uszkodzić elementi filtrujące (np. odłamków szkła, metalu, itp.)

UWAGA !
Niebezpieczeństwo zwarcia elektrycznego !

⚠ Nigdy nie ciągnąć ani nie podnosić sprzętu używając kabla elektrycznego.

⚠ Nie zanurzać sprzętu w wodzie dla wyczyszczenia go ani nie myć go pod bieżącą wodą.

⚠ Wyciągnąć zawsze wtyczkę z gniazdka prądu przed dokonaniem jakichkolwiek działań na sprzęcie i kiedy ten pozostaje niechroniony lub w zasięgu dzieci, lub osób nieświadomych swoich czynów.

⚠ Regularnie sprawdzać kabel zasilania w celu poszukiwania uszkodzeń, takich jak pęknięcia lub zużycie. Wymienić kabel przed ponownym użyciem.

⚠ Jeżeli kabel zasilania jest uszkodzony, musi być wymieniony przez konstruktora lub jego serwis techniczny, lub jakkolwiek przez osobę o podobnych kwalifi kacjach, tak aby zapobiec wszelkiemu ryzyku.

⚠ Używając przedłużaczy elektrycznych upewnić się, czy leżą one na powierzchni suchej i chronionej przed ewentualnymi pryśnięciami wody.

UWAGA !
Niebezpieczeństwo obrażenia !

⚠ Konserwacja i reparacja muszą być przeprowadzane zawsze przez personel wyspecjalizawany; części, które ewentualnie się zepsują, zastępuje się jedynie oryginalnymi częściami zamiennymi.

⚠ Zabrania się jakiejkolwiek modyfi kacji sprzętu. Naruszenie może spowodować pożar, szkody nawet ze skutkiem śmiertelnym dla użytkownika, a ponadto utratę gwarancji.

⚠ Producent nie ponosi żadnej odpowiedzialności za szkody wyrządzone osobom lub rzeczom w następstwie nieprzestrzegania tych instrukcji lub gdy sprzęt jest używany w sposób nieracjonalny.

Wskazówki dotyczące akumulatora i ładowarki

⚠ Ładowanie akumulatora dozwolone jest tylko przy użyciu dołączonej oryginalnej ładowarki lub ładowarek dopuszczonych przez firmę Sprintus.

⚠ Ładowarkę i akumulatory należy sprawdzać pod względem uszkodzeń przed każdym ładowaniem.

⚠ Nie używać uszkodzonych urządzeń a naprawę uszkodzonych części zlecić wyszkolonemu personelowi

⚠ Nie używać ładowarki, gdy jest brudna lub mokra.

⚠ Napięcie sieciowe musi być zgodne z napięciem podanym na tabliczce znamionowej ładowarki.

⚠ Kontaktów adaptera nie mogą dotykać żadne elementy metalowe z uwagi na niebezpieczeństwo spięcia elektrycznego.

⚠ Nie ładować baterii (ogniwa pierwotne) - niebezpieczeństwo wybuchu.

⚠ Nie wrzucać akumulatorów do ognia lub odpadów z gospodarstw domowych.

⚠ Unikać kontaktu z cieczą wypływającą z uszkodzonych akumulatorów. W przypadku przypadkowego kontaktu z płynem - spłukać wodą. W przypadku kontaktu płynu z oczami dodatkowo zasięgnąć opinii lekarza.

Nie wyrzucać sprzętu elektrycznego razem z domowymi odpadkami!
Zgodnie z normą dyrektywy 2012/19/EU o odpadkach w rodzaju aparatury elektrycznej i elektronicznej (RAEE), i poprzez dokonanie przyjęcia norm do prawa państwowego, sprzęt elektryczny i elektroniczny już nieprzydatny musi być zbierany oddzielnie i wysyłany do ponownego użycia ekologicznego.

Vsebinsko kazalo

Zagon 22
Bezpečnosť 22-23
Simboli v navodilu za uporabo..... 22
Uporaba..... 30-35
Pribor in nadomestni deli 37
Tehnični podatki..... 38-39
EÚ Vyhlásenie o zhode 40-46
Záruka 47

Simboli v navodilu za uporabo

POZOR!
Nebezpečenstvo úrazu!

UPOZORNENIE!
Nebezpečenstvo úrazu elektrickým prúdom.

Ne uporabljajte močno penečih se čistilnih sredstev.

Nepoužívajte tento prístroj s horľavými, výbušnými ani toxickými, či jedovatými látkami a ani so žieravinami.

Pred použitím si pozorne prečítajte používateľskú príručku a bezpečnostné informácie.
Správne používanie:
Tento prístroj je vhodný na vysávanie prachu.
Robustný, silný, jednoduchý na používanie a vybavený príslušenstvom, ktoré ho robí veľmi efektívnym pre rýchle a hĺbkové čistenie.
Tento prístroj je výborný pre používanie napr. v hoteloch, školách, nemocniciach, obchodoch, priemyselných priestoroch a obytných priestoroch.

BEZPEČNOSŤ

POZOR!
Nebezpečenstvo úrazu!

⚠ Tento prístroj by nemali obsluhovať osoby (vrátane detí s obmedzenými pohybovými, mentálnymi, alebo vnímacími schopnosťami, alebo bez potrebných skúseností a vedomostí, ak neboli predtým riadne poučení o používaní stroja, alebo ak na ich bezpečnosť nedohliada zodpovedná osoba.

⚠ Dávajte pozor na deti, aby sa nehrali so zariadením.

⚠ Niektoré časti balenia môžu predstavovať možné nebezpečenstvo (napríklad igelitové sáčky): Musia byť preto uložené mimo dosahu detí a osôb, ktorým by daný predmet mohol ublížiť.
Uložte zariadenie tiež mimo dosahu zvierat.

⚠ Akékoľvek používanie iné ako to opísané v tomto manuáli môže predstavovať nebezpečenstvo, preto mu treba zabrániť.

⚠ Zariadenie musí byť správne poskladané.
Skontrolujte však, či boli správne poskladané filtrovacie časti.

⚠ Uistite sa, že zásuvka je vhodná pre zapojenie prístroja do elektriny.

⚠ Uistite sa, či napätie vo Voltoch uvedené na motore je to isté, aké je v zásuvke, ku ktorej chcete prístroj pripojiť.

⚠ Zabráňte umiestňovaniu sacej trubice blízko citlivých častí ľudského tela ako napr. očí, úst, uší a pod, v čase keď je prístroj zapnutý.

⚠ Tento stroj nie je certifikovaný na prácu s nebezpečným prachom.

⚠ Nepoužívajte tento prístroj s horľavými, výbušnými ani toxickými, či jedovatými látkami a ani so žieravinami.

⚠ Zariadenie nie je vhodné pre prostredie chránené proti elektrostatickým výbojom.

⚠ Používajte len kefy dodávané k zariadeniu, alebo tie, ktoré sú uvedené v používateľskej príručke.
Používanie iných kief môže ohroziť Vašu bezpečnosť.

⚠ Pokiaľ zariadenie pracuje, nenechávajte ho bez dozoru.

⚠ Nepoužívajte na chemikálie, pretože by mohli poškodiť prístroj.

⚠ Nepoužívajte na materiály, ktoré by mohli zničiť filtrovacie časti (napr. sklo, kov a pod.)

UPOZORNENIE!
Nebezpečenstvo úrazu elektrickým prúdom.

- Nikdy nedvíhajte, ani neťahajte zariadenie elektrický káblom.
- Neponárajte prístroj do vody ani ho nečistite vodnými tryskami.
- Vždy vytiahnite kábel prístroja z elektrickej zásuvky predtým, než začnete robiť akýkoľvek zásah do prístroja, alebo ak sa prístroj nepoužíva, alebo je medzi deťmi, alebo medzi ľuďmi, ktorí si celkom neuvedomujú dosah svojho konania.
- Pravidelne kontrolujte napájací kábel, či nie je niekde poškodený, zlomený, alebo opotrebovaný. Vymeňte ho pred ďalším používaním.

- Ak je napájací kábel poškodený, musí byť vymenený výrobcom, alebo autorizovaným servisným technikom, alebo inak kvalifikovaným pracovníkom, aby sa predišlo akémukoľvek riziku.
- Ak používate predlžovací kábel, uistite sa že leží na suchom povrchu a je chránený proti možnému obstriekaniu vodou.

POZOR!
Nebezpečenstvo úrazu!

- Údržbu a opravu môže robiť len špecializovaná osoba; poškodené časti musia byť nahradené originálnymi náhradnými dielmi.
- Je zakázané upravovať toto zariadenie. Takéto úpravy môžu spôsobiť požiar alebo aj smrteľné zranenia používateľovi a zánik záruky.
- Výrobca nenesie zodpovednosť za škody spôsobené ľuďom, alebo iným veciam, pri používaní prístroja nie v súlade s týmito inštrukciami, alebo ak bol prístroj použitý neprimerane.

Tipy na používanie nabíjateľných batérií a nabíjačky

- Baterky môžete nabíjať len s použití originálnej nabíjačky dodávanej spolu so zariadením.

- Pred každým použitím skontrolujte či nie je niekde poškodený prístroj, nabíjačka, hlavné káble a batéria.

- Nepoužívajte poškodené zariadenia a opravu poškodených častí nechajte na odborníkov.

- Nepoužívajte nabíjačku a batérie ak sú špinavé, alebo mokré.

- Napätie musí byť zhodné s napätím uvedeným na nabíjačke na štítku s typovým označením.

- Uistite sa, že sa kontaktov na batérii a nabíjačke nedotýkajú žiadne kovové časti, inak sa tam vytvorí skrat.

- Nenabíjajte primárne články batérie; hrozí nebezpečenstvo výbuchu.

- Nehádžte batérie do ohňa, ani ich nevyhadzujte do bežného odpadu.

- Zabráňte kontaktu s kvapalinou vytekajúcou z poškodených batérií. Pri kontakte s touto kvapalinou zasiahnuté časti poriadne opláchnite vodou.
  Pri kontakte kvapaliny s očami navštívte lekára.

Prehlasujeme, že prístroj opísaný nižšie, spĺňa relevantné základné bezpečnostné a zdravotné požiadavky EU legislatívy a to tak v prípade jeho základného dizajnu a konštrukcie ako i vo verzii, ktorá bola nami uvedená na trh.
Toto prehlásenie stráca platnosť ak bude prístroj upravený bez nášho predošlého schválenia.

Staré spotrebiče obsahujú hodnotné materiály, ktoré môžu byť recyklované; tieto by mali byť poslané na recykláciu. Batérie a akumulátory obsahujú látky, ktoré nesmú uniknúť do prostredia. Pri zbavovaní sa starých spotrebičov, batérií a nabíjateľných batérií využite prosím vhodný separovaný zber.

Tartalomjegyzék

Üzembevétel..... 24
Biztonsági tanácsok..... 24-25
Szimbólumok az üzemeltetési útmutatóban..... 24
Használat 30-35
Tartozékok és alkatrészek 37
Műszaki adatok..... 38-39
EU konformitási nyiltakozat 40-46
Garancia 47

Szimbólumok az üzemeltetési útmutatóban

VIGYÁZAT!
Sérülésveszély!

VIGYÁZAT!
Áramütésveszély!

Ne használjon erősen habzó tisztítószereket.

Ne használja a berendezést gyúlékony (hamu), robbanékony, mérgező vagy egészségre káros anyagok felszívására.

KÉRJÜK, HOGY A GÉP HASZNÁLATA ELŐTT FIGYELMESEN OLVASSA EL A HASZNÁLATI ÚTMUTATÓT.
A GÉPKÖNYV ÉS A BIZTONSÁGTECHNIKAI UTASÍTÁSOK BE NEM TARTÁSA ESETÉN A KÉSZÜLÉK MEGRONGÁLÓDHAT ÉS VESZÉLYBE KERÜLHET ANNAK KEZELŐJE, ILLETVE MÁS SZEMÉLYEK.
EZ A PORSZÍVÓ PADLÓ- ÉS FALFELÜLETEK SZÁRAZ TISZTÍTÁSÁRA SZOLGÁL.
ROBUSZTUS, ERŐS, KÖNNYEN HASZNÁLHATÓ, ÉS TARTOZÉKAINAK KÖSZÖNHETŐEN HATÉKONYAN ALKALMAZHATÓ GYORS MÉLYTISZTÍTÁSRA. A PORSZÍVÓ SOKOLDALÚ HASZNÁLATRA ALKALMAS, PL. SZÁLLODÁK, ISKOLÁK, KÓRHÁZAK, GYÁRAK, ÜZLETEK ÉS LAKÓNEGYEDEK TAKARÍTÁSÁRA.

BIZTONSÁGI TUDNIVALÓK

VIGYÁZAT!
Sérülésveszély!

⚠ A készüléket olyan személyek (gyermekeket beleértve), akik fizikai, érzékszervi vagy pszichikai okokból vagy tapasztalatlanságból nem képesek a készüléket biztonsagos módon kezelni, csak felelős felnőtt személy felügyelete mellett használhatják.

⚠ Ügyeljen arra, hogy a gyermekek ne játsszanak a készülékkel.

⚠ A csomagolóanyagok (mint pl. műanyag zacskók) potenciális veszélyt jelentenek: tartsa távol gyermekektől és felügyeletet igénylő személyektől.

⚠ Kerülje a készülék használati útmutatóban leírtaktól eltérő használatát, mert veszélyt jelenthet.

⚠ Használat előtt a berendezés minden részét pontosan szerelje össze. Győződjön meg róla, hogy a szűrőegység részei pontosan és megfelelően kerültek-e összeszerelésre.

⚠ Győződjön meg róla, hogy a fali csatlakozóaljzat megfelelő-e.

⚠ Ellenőrizze, hogy az adattáblán feltüntetett feszültség érték megegyezik-e a hálózati feszültséggel.

⚠ Használat közben ne tegye a szívófejet érzékeny testrészek, pl. szem, száj, fül, stb. közelébe.

⚠ Ne használja a berendezést veszélyes szemét felszívására.

⚠ Ne használja a berendezést gyúlékony (hamu), robbanékony, mérgező vagy egészségre káros anyagok felszívására.

⚠ A készülék nem használható elektrosztatikus kisülés ellen védett helyeken.

⚠ Csak a berendezéssel szállított vagy a használati útmutatóban felsorolt szívófejeket használjon. Más eszközök használata veszélyezteti a biztonságot.

⚠ Ne hagyja felügyelet nélkül a működésben levő berendezést.

⚠ Ne szívjon fel folyadékot, mert az károsíthatja a berendezést.

⚠ Ne használja a berendezést a szűrő részeit károsító anyagok felszívására (pl. üveg, fém, stb.).

VIGYÁZAT!
Áramütésveszély!

- Soha ne húzza vagy emelje a gépet a hálózati csatlakozóvezetéknél fogva.
- Ne merítse vízbe a berendezést, és ne használjon vízsugarat a tisztításához.
- Mindig húzza ki a hálózati csatlakozóvezetéket a fali aljzatból, mielőtt karbantartási munkát végezne, vagy ha őrizetlenül hagyja a gépet, illetve, ha a közelben gyermekek vagy korlátozottan cselekvőképes személyek tartózkodnak.
- Rendszeresen ellenőrizze, hogy a hálózati vezeték nem sérült-e meg. Ha megsérült, azonnal hagyja abba a használatát és cserélje ki a vezetéket.
- Ha a hálózati vezeték sérült, cseréltesse ki a gyártóval vagy a központi szervizzel, vagy a veszélyek elkerülése érdekében mindenképpen szakemberrel.
- Hosszabbító vezeték használata esetén ügyeljen arra, hogy száraz, vízsugártól védett felületen helyezkedjen el.

VIGYÁZAT!
Sérülésveszély!

- A szerelési és karbantartási feladatokat kizárólag szakképzett személyzet végezheti; cseréhez csak eredeti gyári alkatrészt használjanak.
- Tilos a berendezésen bármilyen változtatást eszközölni. A barkácsolás tűz- és sérülésveszélyt, vagy a kezelő halálos balesetét okozhatja, és a garancia megszűnését vonja maga után.
- A gyártó nem vállal felelősséget olyan anyagi vagy személyi sérülésekért/károkért, melyek a használati útmutatóban foglalt utasítások és előírások figyelmen kívül hagyása, illetve a nem rendeltetésszerű használat miatt következtek be.

Megjegyzések az akkuhoz és a töltő készülékhez

- Az akkut tölteni csak a mellékelt eredeti töltő készülékkel vagy a SPRINTUS által engedélyezett töltő készülékkel szabad.
- Minden használat előtt ellenőrízze a töltő készüléket és az akku csomagot esetleges sérülésekre.
- Sérült készülékeket ne használjon tovább és a sérült részeket csak szakember által hozassa rendbe.
- A töltő készüléket ne használja piszkos vagy nedves állapotban.
- A hálózati feszültségnek meg kell egyezni a töltő készülék típustábláján megadott feszültséggel.
- Az adapter érintkezéseire nem kerülhet fém darab, rövidzárlat veszély.
- Ne töltsön fel elemet (primer elemek), robbanásveszély.
- Az akku csomagot ne dobja tűzbe vagy a házi szemétbe.
- Kerülje az érintkezést a hibás akkuból kifolyó folyadékkal. A folyadékkal való véletlen érintkezés esetén vízzel mossa le. Szembe kerülés esetén ezen felül konzultáljon orvossal.

Az elhasználódott berendezések értékes anyagokat tartalmaznak, melyek újrahasznosíthatóak.
Kérjük, hogy az elhasználódott gépek leselejtezését a helyi rendelkezéseknek megfelelően végezze. Ügyeljen arra, hogy az elemek, olaj és hasonló anyagok ne szennyezzék a környezetet. Elhasználódott berendezését a kijelölt gyűjtőhelyen adja le.

Cuprins

Punerea în funcţiune 26
Instructiuni generale de siguranta 26-27
Simboluri din manualul de utilizare..... 26
Utilizarea..... 30-35
Accesorii şi piese de schimb 37
Date tehnice 38-39
Declaratia UE de conformitate..... 40-46
Garanţie..... 47

Simboluri din manualul de utilizare

ATENTIE!
Pericol de accidentare!

ATENTIE!
Pericol de electrocutare!

Nu utilizaţi agenţi de curăţare cu spumare abundentă.

Nu aspirati substante inflamabile, explozive, toxice sau daunatoare sanatatii.

Va rugam cititi cu atentie instructiunile din manual inainte de folosire.

Aparatul este conceput pentru aspirarea prafului.
Este robust, puternic si usor de folosit pentru curatare rapida. Acest aparat poate folosi in spitale, fabrici, scoli, magazine.

INSTRUCTIUNI GENERALE DE SIGURANTA.

ATENTIE!
Pericol de accidentare!

⚠ Acest aparat nu poate fi folosit de persoane (inclusiv copii) care au capacitati psihice, senzoriale sau mentale reduse sau fara cunostinte necesare, inainte de a fi instruiti privind folosirea, de catre persoanele responsabile cu siguranta lor.

⚠ Este obligatorie supravegherea copiilor pentru a nu actiona aparatul.

⚠ Ambalajele de carton sau plastic prezinta potential pericol pentru copii sau alte persoane care nu sunt constiente de actiunile lor.

⚠ Folosirea in mod diferit de instructiunile din prezentul manual constituie pericol.

⚠ Fiecare parte componenta a aspiratorului trebuie asamblata corect inainte de utilizare.
Verificati daca elementele de filtrare sunt montate corect.

⚠ Verificati daca priza este conforma cu steckerul aparatului.

⚠ Voltajul instalatiei de alimentare trebuie sa corespunda cu cel de pe placuta cu date a masinii.

⚠ In timpul functionarii aparatului evitati contactul talpii de aspirare cu partile sensibile ale corpului cum ar fi ochii, gura, urechile, etc.

⚠ Acest aparat nu este recomandat pentru a aspira praful contaminat.

⚠ Nu aspirati substante inflamabile, explozive, toxice sau daunatoare sanatatii.

⚠ Aparatul nu este recomandat pentru zone protejate impotriva descarcarilor electrostatice.

⚠ Folositi doar accesoriile din dotarea aparatului.

⚠ Nu aspirati lichide deoarece puteti deteriora aparatul.

⚠ Nu aspirati detergenti agresivi deoarece acestia pot dauna aparatului.

ATENTIE!
Pericol de electrocutare!

- Nu trageti aparatul din priza de cablu.
- Nu introduceti aparatul in apa pentru curatare. Nu spalati aparatul cu apa sub presiune.
- Scoateti steckerul din priza atunci cand efectuati orice fel de interventie la aparat . Nu lasati aparatul in priza nesupravegheat cand in apropiere se afla copii sau persoane care nu sunt constiente de actiunile lor.
- Verificati regulat cablul si nu folositi aparatul in cazul in care cablul sau steckerul sunt stricate.
- In cazul unei defectiuni a cablului, aparatul trebuie dus la un centru specializat sau unei persoane calificate.
- Cand folositi prelungitoare electrice asigurati-va ca sunt amplasate pe suprafete uscate si protejate de jeturi de apa.

ATENTIE!
Pericol de accidentare!

- Aparatul poate fi reparat sau verificat numai de catre persoane sau centre autorizate.Toate piesele defecte se vor inlocui doar cu piese originale.
- Este interzisa efectuarea de modificari aparatului. Acestea pot cauza defectiuni care pun in pericol viata. De asemenea acestea vor duce la pierderea garantiei.
- Producatorul nu isi asuma nici o responsabilitate pentru distrugerile sau vatamarile corporale cauzate de folosirea necorespunzatoare a aparatului.

Informaţii despre acumulator şi încărcător

- Încărcarea acumulatorului se va face doar cu încărcătorul original inclus în livrare sau cu încărcătoare aprobate de SPRINTUS.
- Înaintea fiecărei utilizări, controlaţi încărcătorul şi acumulatorii pentru a vedea dacă prezintă semne de deteriorare.
- Nu folosiţi aparatele deteriorate; componentele deteriorate vor fi reparate doar pe personal specializat.
- Nu folosiţi încărcătorul dacă este murdar sau umed.
- Tensiunea de alimentare trebuie să corespundă tensiunii indicate pe plăcuţa de tip a încărcătorului.
- Contactele adaptorului nu trebuie să se atingă de obiecte din metal; pericol de scurtcircuit.
- Nu încărcaţi baterii, pericol de explozie.
- Nu aruncaţi acumulatorii în foc sau în gunoiul menajer.
- Evitaţi contactul cu lichidul scurs din acumulatorii defecţi. În cazul unui contact accidental, spălaţi lichidul cu apă. În cazul în care lichidul vine în contact cu ochii, mergeţi la un medic.

Nu aruncati aparatele electrice in containerele de gunoi menajer.
In conformitate cu Directiva Europeana 2012/19/EU completata de legislatia nationala, aparatele electrice iesite din uz trebuie colectate separat si predate in centre special amenajate.

Kazalo vsebine

Pred prvim zagonom 28
Varnostna navodila 28-29
Simboli v navodilih za uporabo 28
Upravljanje 30-35
Rezervni deli in dodatna oprema 37
Tehnični podatki 38-39
Izjava EU o skladnosti 40-46
Garancija 47

Simboli v navodilih za uporabo

OPOZORILO!
NEVARNOST POŠKODB!

OPOZORILO!
NEVARNOST ZARADI ELEKTRIČNEGA TOKA

Ne uporabljajte čistilnih sredstev, ki se penijo.

Ne sesajte gorečih ali tlečih (npr. pepela iz kamina), eksplozivnih, strupenih ali škodljivih predmetov

Pred uporabo

Pred prvo uporabo naprave preberite in upoštevajte ta navodila za uporabo in varnostne informacije.
Neupoštevanje navodil za uporabo in varnostnih informacij lahko povzroči poškodbe naprave ter nevarnosti za uporabnika in druge osebe. Naprava je primerna za sesanje prahu. Je robustna, zmogljiva in enostavna za uporabo. Priložena oprema jo naredi nepogrešljivo orodje za temeljito in hitro čiščenje.

POZOR: Ta naprava je namenjena samo za uporabo v zaprtih prostorih. Naprava je zasnovana za komercialno uporabo.

VARNOSTNA NAVODILA

OPOZORILO!
NEVARNOST POŠKODB!

⚠ Te naprave ne smejo uporabljati osebe (vključno z otroki) s telesnimi, senzoričnimi ali duševnimi motnjami ali osebe brez izkušenj ali znanja, razen če so prejele navodila za uporabo naprave in so pod nadzorom osebe, odgovorne za njihovo varnost.

⚠ Otroci morajo biti pod nadzorom, da se ne igrajo z napravo.

⚠ Elementi embalaže (npr. plastična vrečka) lahko predstavljajo potencialno nevarnost za otroke in druge osebe, ki se ne zavedajo svojih dejanj.

⚠ Hraniti izven dosega živali.

⚠ Vsaka drugačna uporaba, kot je predvidena, lahko predstavlja nevarnost in se ji je zato treba izogniti.

⚠ Naprava mora biti pred uporabo pravilno nameščena.

⚠ Poleg tega je treba preveriti, ali so filtrirni elementi pravilno nameščeni in ali delujejo pravilno.

⚠ Preverite, ali je električna vtičnica združljiva z vtičem naprave.

⚠ Preverite, ali se napetost, navedena na bloku motorja, ujema z močjo, na katero bo naprava priključena.

⚠ Med uporabo naprave se izogibajte približevanju sesalne.

⚠ Med uporabo naprave se izogibajte približevanju sesalne odprtine občutljivim delom telesa, kot so oči, usta, ušesa itd.

⚠ Ta naprava ni primerna za sesanje nevarnega prahu.

⚠ Ne sesajte gorečih ali tlečih snovi (npr. pepela iz kamina), eksplozivnih, strupenih ali nevarnih predmetov.

⚠ Naprava ni primerna za okolja, zaščitena pred elektrostatično razelektritvijo.

⚠ Uporabljajte samo originalno dodatno opremo, ki je priložena napravi.

⚠ WNe puščajte delujoče naprave brez nadzora.

⚠ Ne sesajte tekočin, saj lahko te poškodujejo napravo.

⚠ Ne sesajte materialov, ki bi lahko poškodovali filtrirne elemente (npr. drobcev stekla, kovine itd.).

⚠ Vzdrževanje in popravila mora vedno izvajati usposobljeno osebje. Poškodovane dele je dovoljeno zamenjati samo z originalnimi nadomestnimi deli.

⚠ Kakršna koli modifikacija naprave je prepovedana. Modifikacija lahko poleg razveljavitve garancije povzroči požare in poškodbe, vključno s smrtnimi, za uporabnika.

OPOZORILO! NEVARNOST ZARADI ELEKTRIČNEGA TOKA

⚠ Naprave nikoli ne vlecite ali dvigujte za napajalni kabel.

⚠ Naprave ne potapljajte v vodo in je ne umivajte z vodnim curkom za čiščenje.

⚠ Napravo vedno izključite iz stenske vtičnice pred kakršnim koli posegom ali ko je brez nadzora.

⚠ Vedno preverite napajalni kabel za poškodbe, kot so razpoke ali znaki staranja. Pred nadaljnjo uporabo kabel zamenjajte.

⚠ Če je napajalni kabel poškodovan, ga mora zamenjati proizvajalec, njegov servisni oddelek ali usposobljena oseba, da preprečite morebitne nevarnosti.

⚠ Pri uporabi električnih podaljškov se prepričajte, da ležijo na suhih površinah in zaščiteni pred brizganjem vode.

NAVODILA ZA BATERIJO IN POLNILNIK

⚠ Polnjenje baterije je dovoljeno samo s priloženim originalnim polnilnikom.

⚠ Pred vsako uporabo preverite napravo in baterijski sklop glede poškodb.

⚠ Ne uporabljajte poškodovanih naprav in poškodovane dele naj popravi le usposobljeno osebje.

⚠ Ne uporabljajte baterij ali polnilnika, ko so umazani ali mokri.

⚠ Omrežna napetost se mora ujemati z napetostjo, navedeno na napisni ploščici polnilnika

⚠ Nobeni kovinski deli ne smejo priti v stik s polnilnikom in kontakti baterije, saj obstaja nevarnost kratkega stika.

⚠ Baterij (primarnih celic) ne polnite, saj obstaja nevarnost eksplozije.

⚠ Baterij ne mečite v ogenj ali med gospodinjske odpadke.

⚠ Izogibajte se stiku s tekočino, ki pušča iz okvarjenih baterij.

⚠ primeru nenamernega stika tekočino sperite z vodo. Če pride do stika, se posvetujte z zdravnikom.

Električnih naprav ne odlagajte med gospodinjske odpadke.

V skladu z evropsko direktivo 2012/19/EU o odpadni električni in elektronski opremi (OEEO) in njenim prenosom v nacionalno zakonodajo je treba odpadno električno in elektronsko opremo zbirati ločeno in jo odstranjevati na okolju prijazen način.

Odpadna električna in elektronska oprema vsebuje dragocene reciklabilne materiale, ki jih je treba reciklirati. Baterije, olje in podobne snovi se ne smejo izpuščati v okolje. Odpadno električno in elektronsko opremo oddajte prek ustreznih sistemov zbiranja.

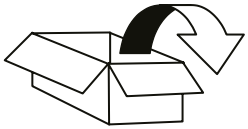

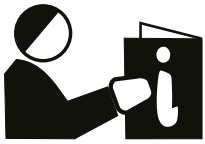

BOOSTIX

BOOSTIX iGO

1a

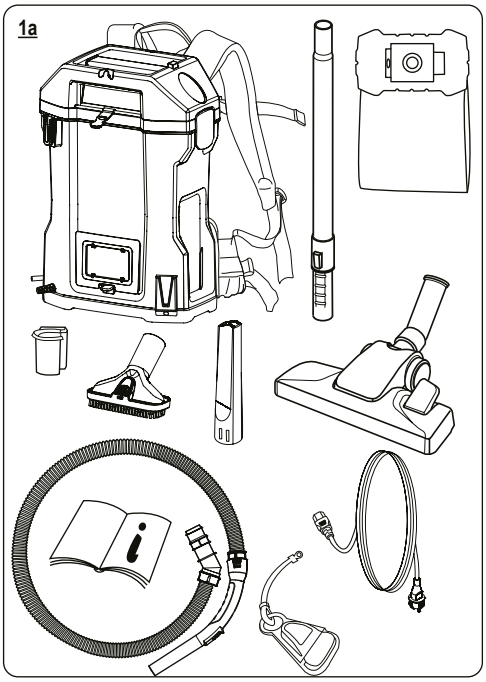

1b

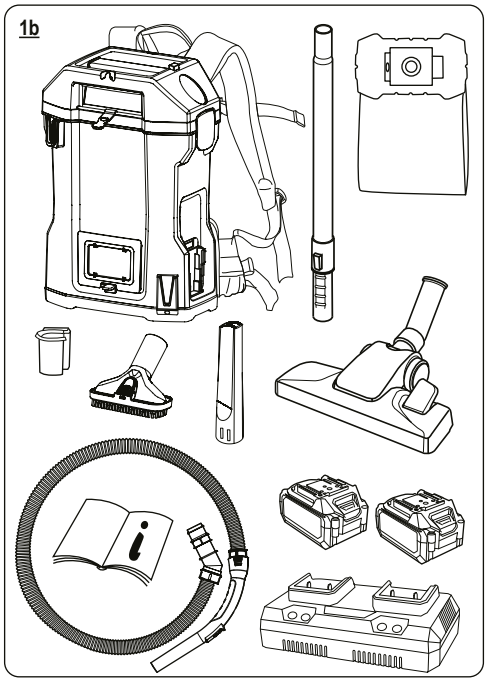

2

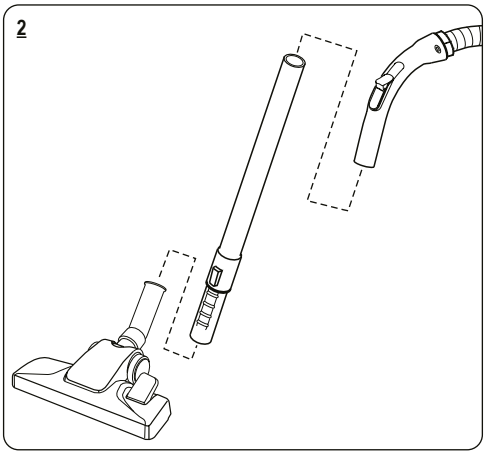

3

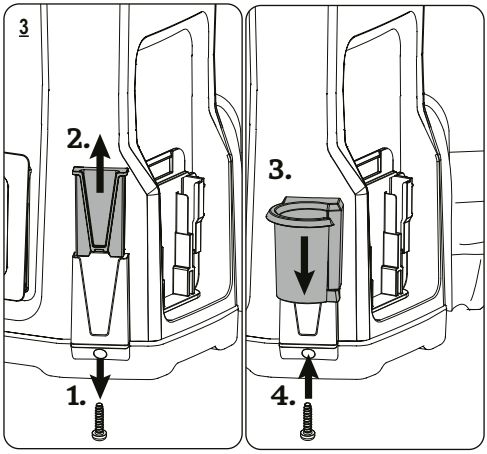

4

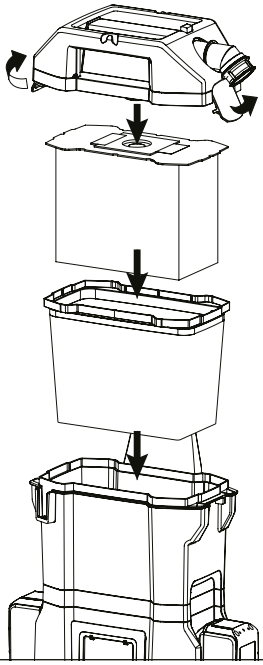

5

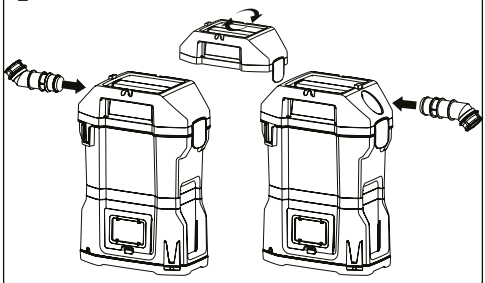

6

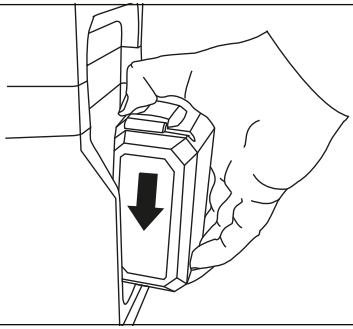

7

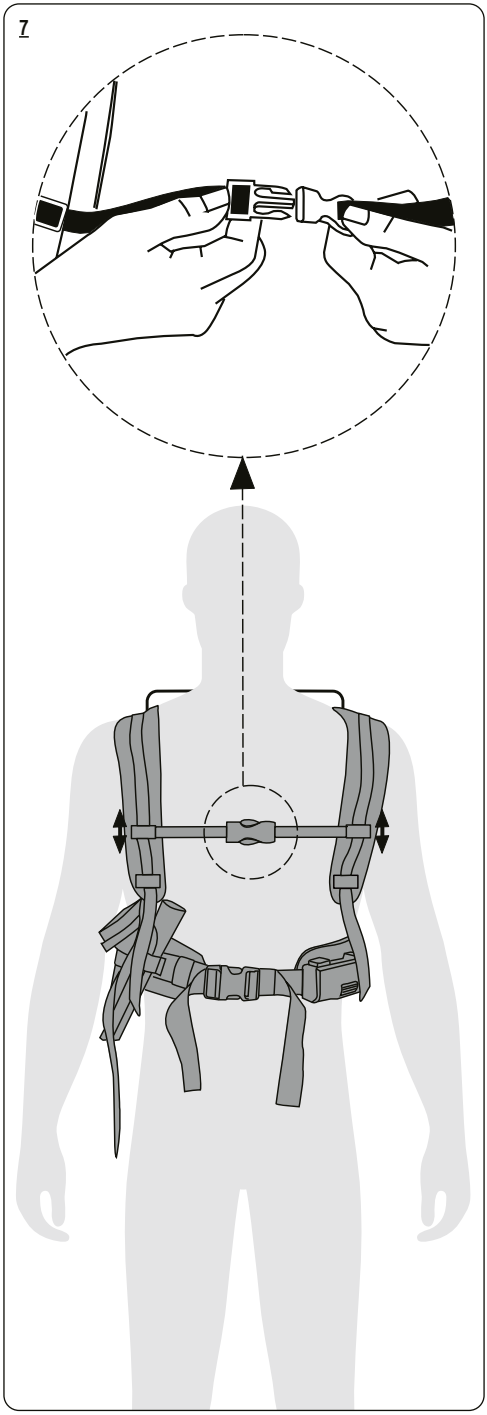

LED BoostiX & BoostiX iGO

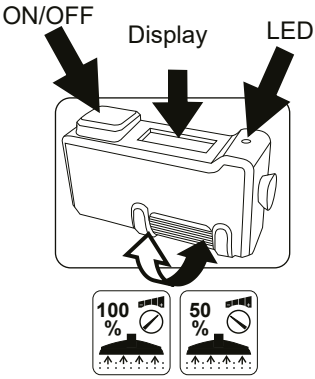

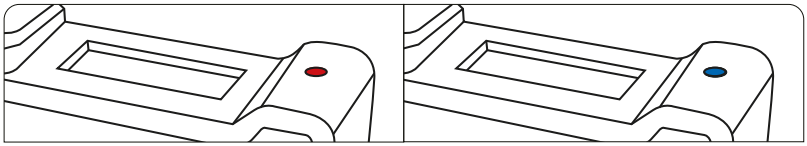

	rote LED | red LED | LED rouge	blaue LED | blue LED | LED bleue
Leuchtet dauernd	Sauzubehör verstopft	Betriebs LED
Lights up continuously	Suction accessories blocked	Power LED
Leuchtet dauernd	Sauzubehör verstopft	Betriebs LED
Blinkt	Fehlermeldung auf Display – siehe Tabelle unten	Gerät neu starten! z.B. nach Akkuwechsel oder Sicherheitsabschaltung.
Flashes	Errorcode on display – see table below	Restart the unit! e.g. after battery change or switching off the temperature.
Clignote	Message d'erreur à l'écran – voir tableau ci-dessous	Redémarrer l'appareil ! Par exemple après un changement de batterie ou un arrêt de sécurité.
Blinkt abwechselnd	Akku 1 oder Akku 2 hat nur noch geringe Kapazität (Motor läuft aber noch)	
Flashes alternately	Battery 1 or battery 2 has low capacity (but motor is still running)	
Clignote alternativement	La batterie 1 ou la batterie 2 n'a plus qu'une faible capacité (mais le moteur fonctionne encore)	

	Fehlermeldung auf Anzeige | Error message on display | Message d'erreur à l'écran	
E1	Motor überhitzt	Verstopfung beheben / Abkühlen lassen
	Motor overheated	remove blockage / allow to cool
	Moteur en surchauffe	Déboucher / Laisser refroidir
E2	Motor Fehler	Neustart / Fehler bleibt – Fachmann kontaktieren
	Motor Error	restart / Error remains – contact a specialist
	Erreur moteur	Redémarrer / L'erreur persiste – contacter un spécialiste.

Gerät ausgeschaltet | Unit switched off | Appareil éteint

Beim einstecken wird der Landezustand des jeweiligen Akkus angezeigt.

When plugged in, the landing status of the respective battery is displayed.

Lors du branchement, l'état de charge de la batterie correspondante s'affiche.

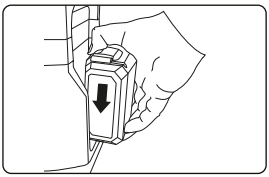

Im Betrieb | In operation | En service

Im Betrieb zeigt die Anzeige die Akkukapazität an.

During operation, the display shows the remaining running time.

Pendant le fonctionnement, l'écran affiche la capacité de la batterie.

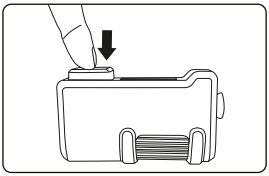

Bei Leistungsverstellung, schaltet das Display auf die Leistungsanzeige um. (50% - 100%)

When adjusting the power, the display shows the power setting. (50% - 100%)

Lors du réglage de la puissance, l'écran passe à l'affichage de la puissance. (50 % - 100 %)

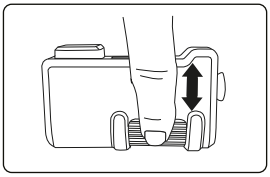

8

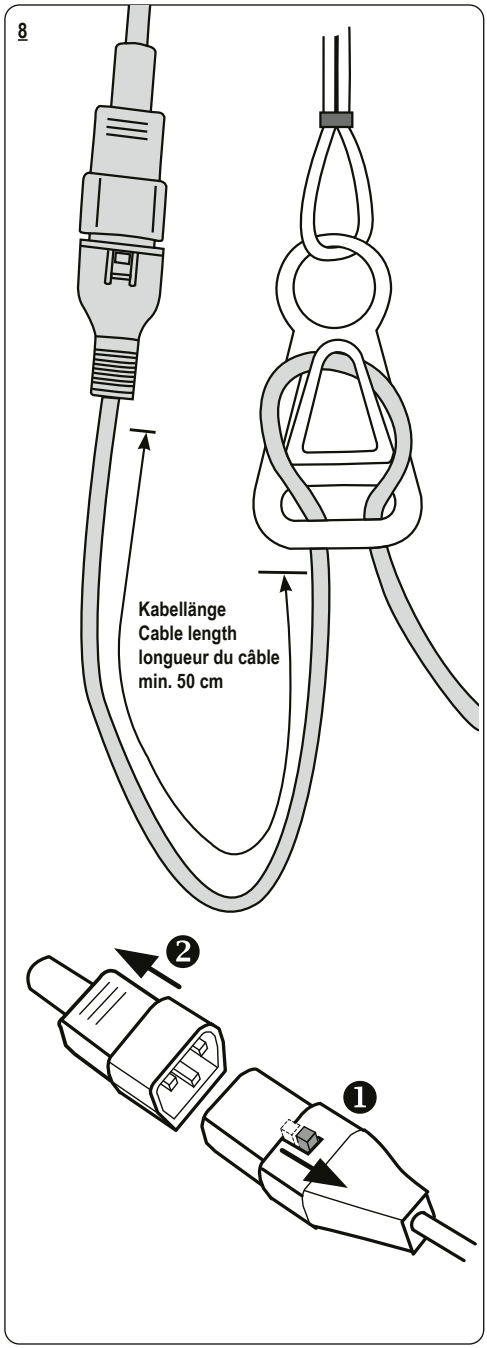

BOOSTIX

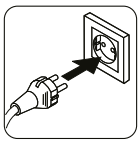

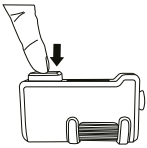

BOOSTIX

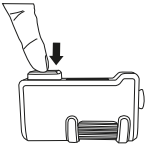

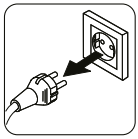

BOOSTIX iGO

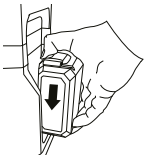

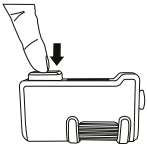

BOOSTIX iGO

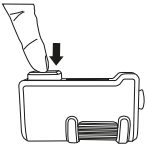

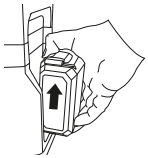

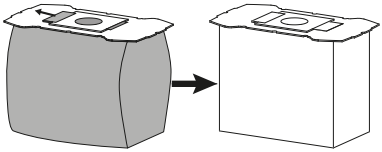

9

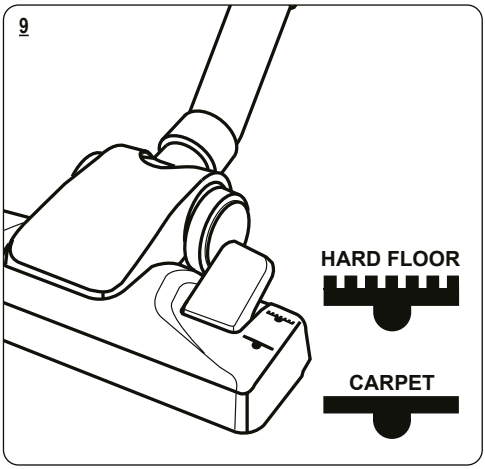

10

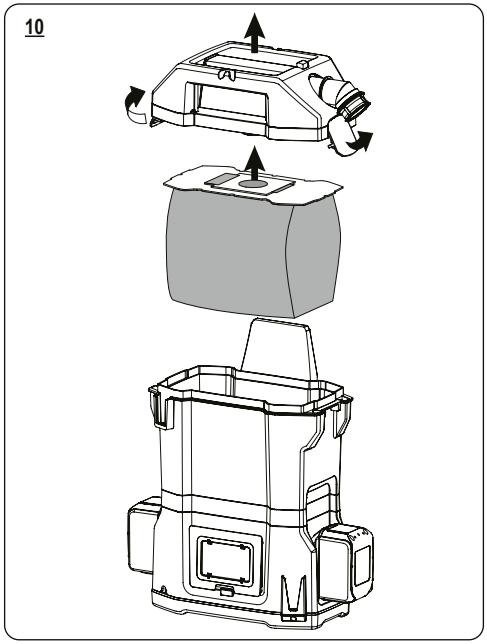

11 **Motorfilterwechsel 1**
Changing the motor filter 1
Remplacement du filtre moteur 1

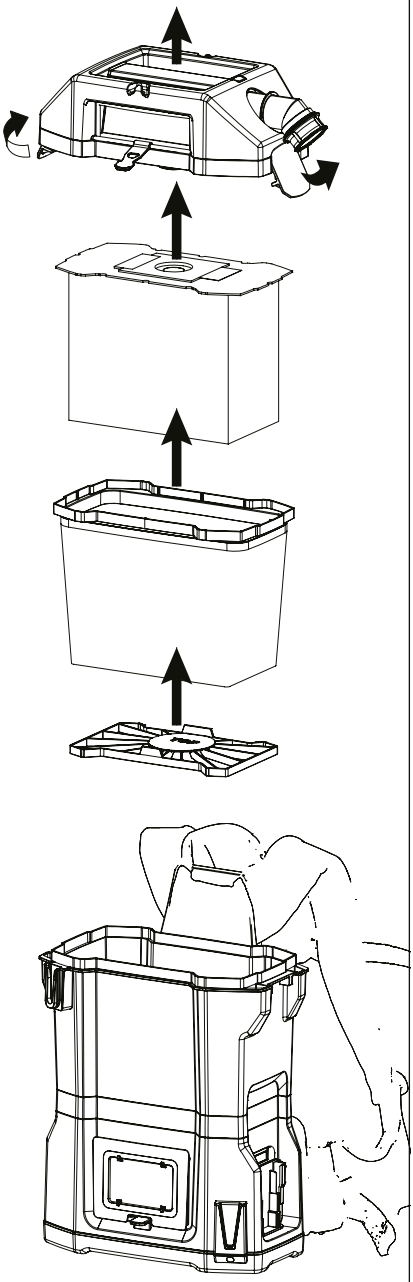

12 **Motorfilterwechsel 2**
Changing the motor filter 2
Remplacement du filtre moteur 2

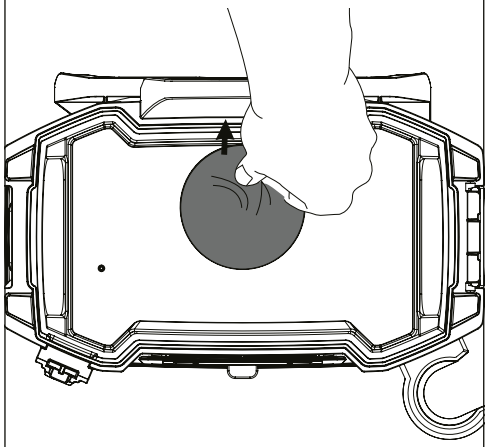

13

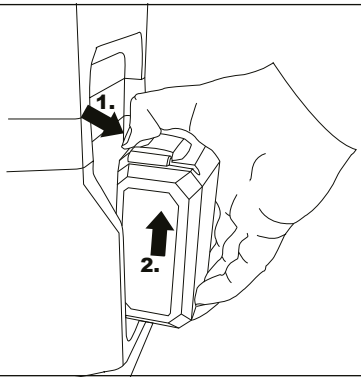

14 **2 x Akku / battery / batterie rechargeable**
Nach der Benutzung aufladen /
Charging after use / Recharger après utilisation

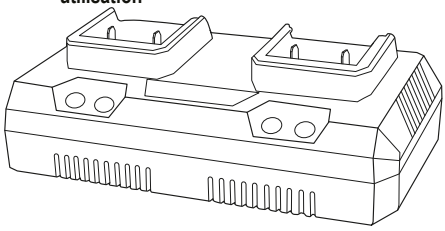

SPRiNTUS
Lithium Ion Akku Anleitung
Lithium ion battery guideline
Directive sur les batteries lithium-ion

sprintus.eu/QR/DE/li-ion

sprintus.eu/QR/EN/li-ion

sprintus.eu/QR/FR/li-ion

Ersatzteile
spare parts
pièces détachées

BOOSTIX / BOOSTIX iGO

Die aktuelle Ersatzteilzeichnung finden Sie auf unserer Webseite.
Scannen Sie mit Ihrem Smartphone den QR-Code ab, dann gelangen Sie direkt zur Ersatzteilzeichnung.

Oder geben Sie diesen Link in Ihrem Browser ein:
https://sprintus.eu/QR/DE/122xxx

The current spare parts drawing can be found on our website.
Scan the QR code with your smartphone and you will be taken directly to the spare parts drawing.

Or enter this link in your browser:
https://sprintus.eu/QR/EN/122xxx

Vous pouvez trouver le plan actuel des pièces détachées sur notre site web.
Scannez le code QR avec votre smartphone et vous serez directement dirigé vers le plan des pièces détachées.

Ou entrez ce lien dans votre navigateur:
https://sprintus.eu/QR/FR/122xxx

Technische Daten / Technical data

BOOSTIX

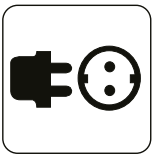

220-240 V
50/60 Hz

rated power
700 W / 350 W

205 / 100 mbar

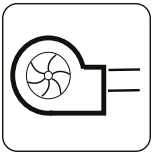

35 l / sec

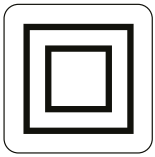

Class II

LpA: 63 dB(A)

4,6 kg

<2,5 m/s²

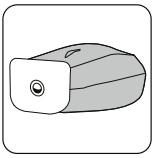

5 Liter

180 x 300
x 450 mm

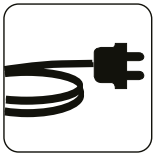

15 m

BOOSTIX iGO

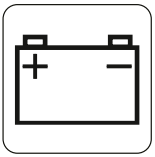

36 V

rated power
300 W / 150 W

160 / 95 mbar

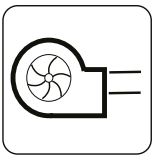

33,5 l / sec

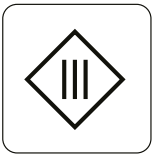

Class III

LpA: 69 dB(A)

4,4 kg

<2,5 m/s²

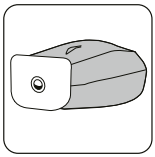

5 Liter

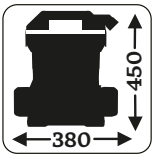

180 x 380
x 450 mm

Warnhinweis für
5 Ah Akkus

Warning for
5 Ah batteries

Avertissement
pour
Batteries 5 Ah

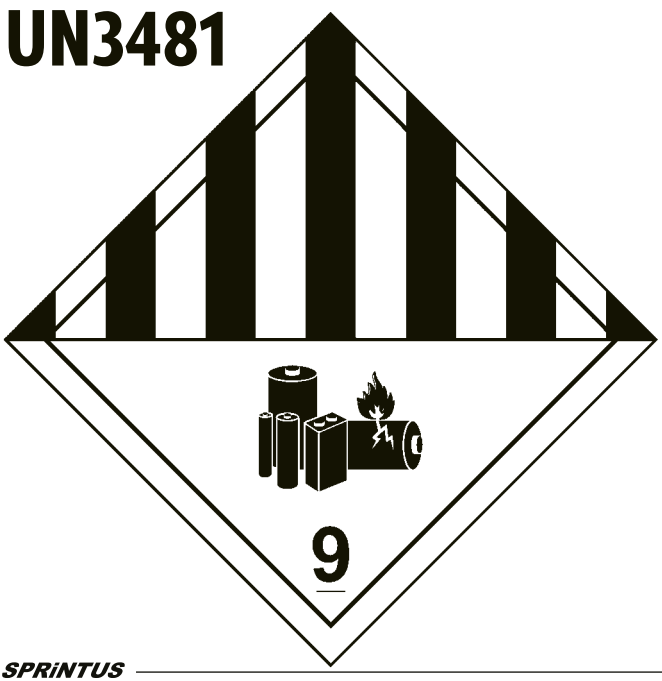

Warnhinweis für
7,5 Ah Akkus

Warning for
7.5 Ah batteries

Avertissement
pour
Batteries 7,5 Ah

DE EU-Konformitätserklärung

Die nachfolgend genannte Maschine entspricht aufgrund Ihrer Konzipierung und Bauart den einschlägigen, grundlegenden Sicherheits- und Gesundheitsanforderungen der EU-Richtlinien.
Bei Änderung der Maschine durch den Kunden verliert diese Erklärung ihre Gültigkeit.

Produkt: Trockensauger
Typ: **BoostiX (122001)**

Einschlägige EU-Richtlinien
2011/65/EU 2014/30/EU
(EU) 2015/863 2014/35/EC

Angewandte Harmonisierende Normen
EN 60335-1: 2012
EN 60335-2-69: 2012
EN 62233: 2008
EN 55014-1: 2017
EN 55014-2: 2015
EN IEC 61000-3-2: 2019
EN 61000-3-3:2013+A1:2019

Produkt: Trockensauger
Typ: **BoostiX 36V (122002)**

Einschlägige EU-Richtlinien
2014/30/EU

Angewandte Harmonisierende Normen
The (GPSD) 2001/95 EC
EN 60335-1: 2012+A11: 2014+A13: 2017+A1: 2019+A2: 2019+A14:2019;
EN 60335-2-2: 2010+A1:2013;
EN 62233: 2008
EN 55014-1: 2017, EN 55014-2: 2015

Verantwortung für die Ausstellung dieser Konformitätserklärung trägt der Hersteller.

SPRiNTUS GmbH
Reizenwiesen 1, 73642 Welzheim / Germany
29.01.2026

Johannes Hofmann
Regulatory Affairs Specialist

EN EU Declaration of conformity

We declare that the machine described below complies with the relevant basic safety and health requirements of the EU Directives, both in its basic design and construction as well as in the version put into circulation by us.
This declaration shall cease to be valid if the machine is modified without our prior approval.

Product: Dry vacuum cleaner
Typ: **BoostiX (122001)**

Relevant EU Directives
2011/65/EU 2014/30/EU
(EU) 2015/863 2014/35/EC

Applied harmonized standards
EN 60335-1: 2012
EN 60335-2-69: 2012
EN 62233: 2008
EN 55014-1: 2017
EN 55014-2: 2015
EN IEC 61000-3-2: 2019
EN 61000-3-3:2013+A1:2019

Product: Dry vacuum cleaner
Type: **BoostiX 36V (122002)**

Relevant EU Directives
2014/30/EU

Applied harmonized standards
The (GPSD) 2001/95 EC
EN 60335-1: 2012+A11: 2014+A13: 2017+A1: 2019+A2: 2019+A14:2019;
EN 60335-2-2: 2010+A1:2013;
EN 62233: 2008
EN 55014-1: 2017, EN 55014-2: 2015

The manufacturer is responsible for issuing this declaration of conformity.

SPRiNTUS GmbH
Reizenwiesen 1, 73642 Welzheim / Germany
29.01.2026

Johannes Hofmann
Regulatory Affairs Specialist

FR Déclaration UE de conformité

Nous certifions par la présente que la machine spécifiée ci-après répond de par sa conception et son type de construction ainsi que de par la version que nous avons mise sur le marché aux prescriptions fondamentales stipulées en matière de sécurité et d'hygiène par les directives européennes en vigueur. Toute modification apportée à la machine sans notre accord rend cette déclaration invalide.

Produit: Aspirateur à sec
Type: **BoostiX (122001)**

Directives européennes en vigueur
2011/65/EU 2014/30/EU
(EU) 2015/863 2014/35/EC

Normes harmonisées appliquées
EN 60335-1: 2012
EN 60335-2-69: 2012
EN 62233: 2008
EN 55014-1: 2017
EN 55014-2: 2015
EN IEC 61000-3-2: 2019
EN 61000-3-3:2013+A1:2019

Produit: Aspirateur à sec
Type: **BoostiX 36V (122002)**

Directives européennes en vigueur
2014/30/EU

Normes harmonisées appliquées
The (GPSD) 2001/95 EC
EN 60335-1: 2012+A11: 2014+A13: 2017+A1: 2019+A2: 2019+A14:2019;
EN 60335-2-2: 2010+A1:2013;
EN 62233: 2008
EN 55014-1: 2017, EN 55014-2: 2015

Le fabricant est responsable de la délivrance de cette déclaration de conformité.

SPRiNTUS GmbH
Reizenwiesen 1, 73642 Welzheim / Germany
29.01.2026

Johannes Hofmann
Regulatory Affairs Specialist

IT Dichiarazione di conformità UE

Con la presente si dichiara che la macchina qui di seguito indicata, in base alla sua concezione, al tipo di costruzione e nella versione da noi introdotta sul mercato, è conforme ai requisiti fondamentali di sicurezza e di sanità delle direttive CE. In caso di modifiche apportate alla macchina senza il nostro consenso, la presente dichiarazione perde ogni validità.

Prodotto: Aspiratore a secco
Modelo: **BoostiX (122001)**

Direttive UE pertinenti
2011/65/EU 2014/30/EU
(EU) 2015/863 2014/35/EC

Norme armonizzate applicate
EN 60335-1: 2012
EN 60335-2-69: 2012
EN 62233: 2008
EN 55014-1: 2017
EN 55014-2: 2015
EN IEC 61000-3-2: 2019
EN 61000-3-3:2013+A1:2019

Prodotto: Aspiratore a secco
Modelo: **BoostiX 36V (122002)**

Direttive UE pertinenti
2014/30/EU

Norme armonizzate applicate
The (GPSD) 2001/95 EC
EN 60335-1: 2012+A11: 2014+A13: 2017+A1: 2019+A2: 2019+A14:2019;
EN 60335-2-2: 2010+A1:2013;
EN 62233: 2008
EN 55014-1: 2017, EN 55014-2: 2015

La responsabilità per il rilascio della presente dichiarazione di conformità è a carico del produttore.

SPRiNTUS GmbH
Reizenwiesen 1, 73642 Welzheim / Germany
29.01.2026

Johannes Hofmann
Regulatory Affairs Specialist

ES Declaración UE de conformidad

Por la presente declaramos que la máquina
designada a continuación cumple, tanto en lo que respecta a su diseño y tipo constructivo como a la versión puesta a la venta por nosotros, las normas básicas de seguridad y sobre la salud que figuran en las directivas comunitarias correspondientes.
La presente declaración perderá su validez en caso de que se realicen modificaciones en la máquina sin nuestro consentimiento explícito.

Producto: Aspirador en seco
Modelo: **BoostiX (122001)**

Directivas comunitarias aplicables
2011/65/EU 2014/30/EU
(EU) 2015/863 2014/35/EC

Directivas comunitarias aplicables
EN 60335-1: 2012
EN 60335-2-69: 2012
EN 62233: 2008
EN 55014-1: 2017
EN 55014-2: 2015
EN IEC 61000-3-2: 2019
EN 61000-3-3:2013+A1:2019

Producto: Aspirador en seco
Modelo: **BoostiX 36V (122002)**

Directivas comunitarias aplicables
2014/30/EU

Directivas comunitarias aplicables
The (GPSD) 2001/95 EC
EN 60335-1: 2012+A11: 2014+A13: 2017+A1: 2019+A2: 2019+A14:2019;
EN 60335-2-2: 2010+A1:2013;
EN 62233: 2008
EN 55014-1: 2017, EN 55014-2: 2015

El fabricante es responsable de emitir esta declaración de conformidad.

SPRiNTUS GmbH
Reizenwiesen 1, 73642 Welzheim / Germany
29.01.2026

Johannes Hofmann
Regulatory Affairs Specialist

DK EU-overensstemmelseserklæring

Vi erklærer, at den nedenfor beskrevne
maskine opfylder de relevante grundlæggende sikkerhedsog sundhedskrav i EU-direktiverne, både i dets grundlæggende design og konstruktion samt i den version, der er sat i omløb af os.
Denne erklæring ophører med at være gyldig, hvis maskinen er ændret uden forudgående godkendelse.

Produkt: Tør støvsuger
Type: **BoostiX (122001)**

Gældende EU-direktiver
2011/65/EU 2014/30/EU
(EU) 2015/863 2014/35/EC

Anvendte harmoniserede standarder
EN 60335-1: 2012
EN 60335-2-69: 2012
EN 62233: 2008
EN 55014-1: 2017
EN 55014-2: 2015
EN IEC 61000-3-2: 2019
EN 61000-3-3:2013+A1:2019

Produkt: Tør støvsuger
Type: **BoostiX 36V (122002)**

Gældende EU-direktiver
2014/30/EU

Anvendte harmoniserede standarder
The (GPSD) 2001/95 EC
EN 60335-1: 2012+A11: 2014+A13: 2017+A1: 2019+A2: 2019+A14:2019;
EN 60335-2-2: 2010+A1:2013;
EN 62233: 2008
EN 55014-1: 2017, EN 55014-2: 2015

Producenten er ansvarlig for udstedelsen af denne overensstemmelseserklæring.

SPRiNTUS GmbH
Reizenwiesen 1, 73642 Welzheim / Germany
29.01.2026

Johannes Hofmann
Regulatory Affairs Specialist

SE EU-försäkran om överensstämmelse

Vi förklarar att den maskin som beskrivs nedan uppfyller de relevanta grundläggande säkerhets- och hälsokraven i EU-direktiven, både i dess grundläggande konstruktion och konstruktion samt i den version som omsätts av oss.
Denna deklaration upphör att gälla om maskinen är modifierad utan vårt tidigare godkännande.

Product: Torr dammsugare
Type: **BoostiX (122001)**

Tillämpliga EU-direktiv
2011/65/EU 2014/30/EU
(EU) 2015/863 2014/35/EC

Tillämpade harmoniserade normer
EN 60335-1: 2012
EN 60335-2-69: 2012
EN 62233: 2008
EN 55014-1: 2017
EN 55014-2: 2015
EN IEC 61000-3-2: 2019
EN 61000-3-3:2013+A1:2019

Product: Torr dammsugare
Type: **BoostiX 36V (122002)**

Tillämpliga EU-direktiv
2014/30/EU

Tillämpade harmoniserade normer
The (GPSD) 2001/95 EC
EN 60335-1: 2012+A11: 2014+A13: 2017+A1: 2019+A2: 2019+A14:2019;
EN 60335-2-2: 2010+A1:2013;
EN 62233: 2008
EN 55014-1: 2017, EN 55014-2: 2015

Ansvaret for udstedelsen af denne overensstemmelseserklæring påhviler producenten.

SPRiNTUS GmbH
Reizenwiesen 1, 73642 Welzheim / Germany
29.01.2026

Johannes Hofmann
Regulatory Affairs Specialis

NO Tillämpade förordningar

Vi erklærer at maskinen beskrevet nedenfor oppfyller de relevante grunnleggende sikkerhets- og helsekravene i EU-direktiver, både i sin grunnleggende utforming og konstruksjon, samt i den versjonen som sirkulerer av oss.
Denne erklæringen skal opphøre å være gyldig dersom maskinen er modifisert uten vår forhåndsgodkjenning.

Produkt: Tørr støvsuger
Type: **BoostiX (122001)**

Relevante EU-direktiver
2011/65/EU 2014/30/EU
(EU) 2015/863 2014/35/EC

Anvendte overensstemmende normer
EN 60335-1: 2012
EN 60335-2-69: 2012
EN 62233: 2008
EN 55014-1: 2017
EN 55014-2: 2015
EN IEC 61000-3-2: 2019
EN 61000-3-3:2013+A1:2019

Produkt: Tørr støvsuger
Type: **BoostiX 36V (122002)**

Relevante EU-direktiver
2014/30/EU

Anvendte overensstemmende normer
The (GPSD) 2001/95 EC
EN 60335-1: 2012+A11: 2014+A13: 2017+A1: 2019+A2: 2019+A14:2019;
EN 60335-2-2: 2010+A1:2013;
EN 62233: 2008
EN 55014-1: 2017, EN 55014-2: 2015

Produsenten er ansvarlig for utstedelsen av denne samsvarserklæringen.

SPRiNTUS GmbH
Reizenwiesen 1, 73642 Welzheim / Germany
29.01.2026

Johannes Hofmann
Regulatory Affairs Specialist

CZ EU Prohlášení o shodě

Tímto prohlašujeme, že níže označené stroje odpovídají jejich základní koncepcí a konstrukčním provedením, stejně jako námi do provozu uvedenými konkrétními provedeními, příslušným zásadním požadavkům o bezpečnosti a ochraně zdraví směrnic ES. Při jakýchkoli na stroji provedených změnách, které nebyly námi odsouhlaseny, pozbývá toto prohlášení svou platnost.

Výrobek: Vysavač na sucho
Typ: **BoostiX (122001)**

Příslušné směrnice EU
2011/65/EU 2014/30/EU
(EU) 2015/863 2014/35/EC

Použité harmonizační normy
EN 60335-1: 2012
EN 60335-2-69: 2012
EN 62233: 2008
EN 55014-1: 2017
EN 55014-2: 2015
EN IEC 61000-3-2: 2019
EN 61000-3-3:2013+A1:2019

Výrobek: Vysavač na sucho
Typ: **BoostiX 36V (122002)**

Příslušné směrnice EU
2014/30/EU

Použité harmonizační normy
The (GPSD) 2001/95 EC
EN 60335-1: 2012+A11: 2014+A13: 2017+A1: 2019+A2: 2019+A14:2019;
EN 60335-2-2: 2010+A1:2013;
EN 62233: 2008
EN 55014-1: 2017, EN 55014-2: 2015

Za vydání tohoto prohlášení o shodě odpovídá výrobce.

SPRiNTUS GmbH
Reizenwiesen 1, 73642 Welzheim / Germany
29.01.2026

Johannes Hofmann
Regulatory Affairs Specialist

PL Deklaracja zgodności UE

Niniejszym oświadczamy, że określone poniżej urządzenie odpowiada pod względem koncepcji, konstrukcji oraz wprowadzonej przez nas do handlu wersji obowiązującym wymogom dyrektyw UE dotyczącym wymagań w zakresie bezpieczeństwa i zdrowia.
Wszelkie nie uzgodnione z nami modyfikacje urządzenia powodują utratę

Product: Odkurzacz na sucho
Type: **BoostiX (122001)**

Obowiązujące dyrektywy UE
2011/65/EU 2014/30/EU
(EU) 2015/863 2014/35/EC

Obowiązujące dyrektywy UE
EN 60335-1: 2012
EN 60335-2-69: 2012
EN 62233: 2008
EN 55014-1: 2017
EN 55014-2: 2015
EN IEC 61000-3-2: 2019
EN 61000-3-3:2013+A1:2019

Product: Odkurzacz na sucho
Type: **BoostiX 36V (122002)**

Obowiązujące dyrektywy UE
2014/30/EU

Obowiązujące dyrektywy UE
The (GPSD) 2001/95 EC
EN 60335-1: 2012+A11: 2014+A13: 2017+A1: 2019+A2: 2019+A14:2019;
EN 60335-2-2: 2010+A1:2013;
EN 62233: 2008
EN 55014-1: 2017, EN 55014-2: 2015

Odpowiedzialność za wydanie niniejszej deklaracji zgodności ponosi producent.

SPRiNTUS GmbH
Reizenwiesen 1, 73642 Welzheim / Germany
29.01.2026

Johannes Hofmann
Regulatory Affairs Specialist

SK EÚ Vyhlásenie o zhode

S to izjavo potrjujemo, da spodaj omenjeni stroj
zaradi svoje zasnove in načina izdelave ustreza temeljnim
varnostnim in zdravstvenim zahtevam EU-standardov.

Proizvod: Suchý vysávač
Tip: **BoostiX (122001)**

Príslušné Smernice EÚ
2011/65/EU 2014/30/EU
(EU) 2015/863 2014/35/EC

Uplatňované harmonizované normy
EN 60335-1: 2012
EN 60335-2-69: 2012
EN 62233: 2008
EN 55014-1: 2017
EN 55014-2: 2015
EN IEC 61000-3-2: 2019
EN 61000-3-3:2013+A1:2019

Proizvod: Suchý vysávač
Tip: **BoostiX 36V (122002)**

Príslušné Smernice EÚ
2014/30/EU

Uplatňované harmonizované normy
The (GPSD) 2001/95 EC
EN 60335-1: 2012+A11: 2014+A13: 2017+A1: 2019+A2: 2019+A14:2019;
EN 60335-2-2: 2010+A1:2013;
EN 62233: 2008
EN 55014-1: 2017, EN 55014-2: 2015

Zodpovednosť za vydanie tohto vyhlásenia o zhode nesie výrobca.

SPRiNTUS GmbH
Reizenwiesen 1, 73642 Welzheim / Germany
29.01.2026

Johannes Hofmann
Regulatory Affairs Specialist

HU EU konformitási nyiltakozat

Ezennel tanúsítjuk, hogy az alábbiakban
megnevezett gép tervezése és építési módja alapján az általunk
forgalomba hozott kivitelben megfelel az EK irányelvek vonatkozó, alapvető biztonsági és egészségügyi követelményeinek.
A gép jóváhagyásunk nélkül történő módosítása
esetén ez a nyilatkozat elveszti érvényességet.

Termék: Száraz porszívó
Típus: **BoostiX (122001)**

Vonatkozó európai közösségi irányelvek
2011/65/EU 2014/30/EU
(EU) 2015/863 2014/35/EC

Alkalmazott harmonizált szabványok
EN 60335-1: 2012
EN 60335-2-69: 2012
EN 62233: 2008
EN 55014-1: 2017
EN 55014-2: 2015
EN IEC 61000-3-2: 2019
EN 61000-3-3:2013+A1:2019

Termék: Száraz porszívó
Típus: **BoostiX 36V (122002)**

Vonatkozó európai közösségi irányelvek
2014/30/EU

Alkalmazott harmonizált szabványok
The (GPSD) 2001/95 EC
EN 60335-1: 2012+A11: 2014+A13: 2017+A1: 2019+A2: 2019+A14:2019;
EN 60335-2-2: 2010+A1:2013;
EN 62233: 2008
EN 55014-1: 2017, EN 55014-2: 2015

A megfelelőségi nyilatkozat kiadásáért a gyártó felel.

SPRiNTUS GmbH
Reizenwiesen 1, 73642 Welzheim / Germany
29.01.2026

Johannes Hofmann
Regulatory Affairs Specialist

RO Declaraţie UE de conformitate

Prin prezenta declarăm că aparatul desemnat
mai jos corespunde cerinţelor fundamentale privind siguranţa în exploatare şi sănătatea incluse în directivele UE aplicabile, datorită conceptului şi a modului de construcţie pe care se bazează, în varianta comercializată de noi.
În cazul efectuării unei modificări a aparatului care nu a fost convenită cu noi, această declaraţie îşi pierde valabilitatea.

Produs: Aspirator cu funcţionare uscată
Tip: **BoostiX (122001)**

Directive UE respectate
2011/65/EU 2014/30/EU
(EU) 2015/863 2014/35/EC

Norme armonizate utilizate
EN 60335-1: 2012
EN 60335-2-69: 2012
EN 62233: 2008
EN 55014-1: 2017
EN 55014-2: 2015
EN IEC 61000-3-2: 2019
EN 61000-3-3:2013+A1:2019

Produs: Aspirator cu funcţionare uscată
Tip: **BoostiX 36V (122002)**

Directive UE respectate
2014/30/EU

Norme armonizate utilizate
The (GPSD) 2001/95 EC
EN 60335-1: 2012+A11: 2014+A13: 2017+A1: 2019+A2: 2019+A14:2019;
EN 60335-2-2: 2010+A1:2013;
EN 62233: 2008
EN 55014-1: 2017, EN 55014-2: 2015

Responsabilitatea pentru eliberarea acestei declaraţii de conformitate revine producătorului.

SPRiNTUS GmbH
Reizenwiesen 1, 73642 Welzheim / Germany
29.01.2026

Johannes Hofmann
Regulatory Affairs Specialist

SL Izjava EU o skladnosti

Spodaj opisani stroj je zaradi svoje zasnove in konstrukcije skladen z ustreznimi temeljnimi varnostnimi in zdravstvenimi zahtevamidirektiv EU.
Ta izjava postane neveljavna, če stranka stroj spremeni.

Izdelek Sesalnik za suho sesanje
Tip: **BoostiX (122001)**

Ustrezne direktive EU
2011/65/EU 2014/30/EU
(EU) 2015/863 2014/35/EC

Uporabljeni harmonizirani standardi
EN 60335-1: 2012
EN 60335-2-69: 2012
EN 62233: 2008
EN 55014-1: 2017
EN 55014-2: 2015
EN IEC 61000-3-2: 2019
EN 61000-3-3:2013+A1:2019

Izdelek Sesalnik za suho sesanje
Tip: **BoostiX 36V (122002)**

Ustrezne direktive EU
2014/30/EU

Uporabljeni harmonizacijski standardi
The (GPSD) 2001/95 EC
EN 60335-1: 2012+A11: 2014+A13: 2017+A1: 2019+A2: 2019+A14:2019;
EN 60335-2-2: 2010+A1:2013;
EN 62233: 2008
EN 55014-1: 2017, EN 55014-2: 2015

Odgovornost za izdajo te izjave o skladnosti nosi proizvajalec.

SPRiNTUS GmbH
Reizenwiesen 1, 73642 Welzheim / Germany
29.01.2026

Johannes Hofmann
Regulatory Affairs Specialist

Garantie
In jedem Land gelten die von unserer zuständigen Vertriebsgesellschaft herausgegebenen Garantiebedingungen. Etwaige Störungen an Ihrem Gerät beseitigen wir innerhalb der Garantiefrist kostenlos, sofern ein Material- oder Herstellungsfehler die Ursache sein sollte. Im Garantiefall wenden Sie sich bitte mit Kaufbeleg an Ihren Händler oder die nächste autorisierte Kundendienststelle.

Warranty
The warranty terms published by the relevant sales company are applicable in each country. We will repair potential failures of your appliance within the warranty period free of charge, provided that such failure is caused by faulty material or defects in manufacturing. In the event of a warranty claim please contact your dealer or the nearest authorized Customer Service centre. Please submit the proof of purchase.

Garantie
Dans chaque pays, les conditions de garantie en vigueur sont celles publiées par notre société de distribution responsable. Les éventuelles pannes sur l'appareil sont réparées gratuitement dans le délai de validité de la garantie, dans la mesure où celles-ci relèvent d'un défaut matériel ou d'un vice de fabrication. En cas de recours en garantie, adressez-vous à votre revendeur ou au service après-vente agréé le plus proche munis de votre preuve d'achat Relevant

Garanzia
Le condizioni di garanzia valgono nel rispettivo paese di pubblicazione da parte della nostra società di vendita competente. Entro il termine di garanzia eliminiamo gratuitamente eventuali guasti all'apparecchio, se causati da difetto di materiale o di produzione. Nei casi previsti dalla garanzia si prega di rivolgersi al proprio rivenditore, oppure al più vicino centro di assistenza autorizzato, esibendo lo scontrino di acquisto.

Garantía
En todos los países rigen las condiciones de garantía establecidas por nuestra empresa distribuidora. Las averías del aparato serán subsanadas gratuitamente dentro del periodo de garantía, siempre que se deban a defectos de material o de fabricación. En un caso de garantía, le rogamos que se dirija con el comprobante de compra al distribuidor donde adquirió el aparato o al servicio al cliente autorizado más próximo a su domicilio.

Garanti
Garantibetingelser i henhold til dansk lovgivning. Vi reparerer fejl i apparatet inden for garantiperioden gratis, forudsat at fejlen skyldes defekt materiale eller mangler i fremstillingen. I tilfælde af en garantisag kontakt venligst din forhandler eller nærmeste autoriserede kundeservicecenter. Indsend venligst købsbeviset.

Garanti
Garantivillkoren som är formulerade av den auktoriserade återförsäljaren/ importören är tillämpliga i respektive land. Vi kommer att reparera eventuella fel på din maskin kostnadsfritt under garantiperioden, förutsatt att felet beror på felaktigt material eller brister i tillverkningen. Vid eventuella garantikrav kontakta din återförsäljare eller närmaste auktoriserade kundservicecenter. Vänligen medtag inköpsbevis

Garanti
Garantibetingelsene publisert av det relevante salgsselskapet gjelder. Vi vil reparere potensielle feil i apparatet ditt innen garantiperioden gratis, forutsatt at feilen skyldes feil materiale eller feil i produksjonen. Ved garantiregulering kontakt din forhandler eller nærmeste autoriserte kundesenter. Vennligst send med kvittering som bekrefter kjøptet.

Záruka
V každé zemi platí záruční podmínky vydané příslušnou distribuční společností. Případné poruchy zařízení odstraníme během záruční lhůty bezplatně, pokud byl jejich příčinou vadný materiál nebo výrobní závady. V případě uplatňo vání nároku na záruku se s dokladem o zakoupení obraťte na prodejce nebo na nejbližší oddělení služeb zákazníkům

Gwarancja
W każdym kraju obowiązują warunki gwarancji określone przez odpowiedniego lokalnego dystrybutora. Ewentualne usterki urządzenia usuwane są w okresie gwarancji bezpłatnie, o ile spowodowane są błędem materiałowym lub produkcyjnym. W sprawach napraw gwarancyjnych prosimy kierować się z dowodem zakupu do dystrybutora lub do autoryzowanego punktu serwisowego.

Záruka
V každej krajine platia záručné podmienky našej distribučnej organizácie. Prípadné poruchy spotrebiča odstránime počas záručnej lehoty bezplatne, ak sú ich príčinou chyby materiálu alebo výrobné chyby. Pri uplatňovaní záruky sa spolu s dokladom o kúpe zariadenia láskavo obráťte na predajcu alebo na najbližší autorizovaný zákaznícky servis.

Garancia
Minden országban az illetékes forgalmazónk által kiadott garancia feltételek érvényesek. Az esetleges üzemzavarokat az Ön készülékén a garancia lejártáig költségmentesen elhárítjuk, amennyiben anyagvagy gyártási hiba az oka. Garanciális esetben kérjük, forduljon a vásárlást igazoló bizonylattal kereskedőjé hez vagy a legközelebbi hivatalos szakszervizhez.

Garanţie
În fiecare ţară sunt valabile condiţiile de garanţie publicate de distribuitorul nostru din ţara respectivă. Eventuale defecţiuni ale acestui aparat, care survin în perioada de garanţie şi care sunt rezultatul unor defecte de fabricaţie sau de material, vor fi remediate gratuit. Pentru a putea beneficia de garanţie, prezentaţi-vă cu chitanţa de cumpărare la magazin sau la cea mai apropiată unitate de service autorizată.

Garancija
vsaki državi veljajo garancijski pogoji, ki jih je izdala naša odgovorna prodajna družba. V garancijskem roku bomo brezplačno odpravili morebitne okvare vaše naprave, če je vzrok napaka v materialu ali izdelavi. V primeru uveljavljanja garancije se obrnite na prodajalca ali najbližji pooblaščeni servisni center z dokazilom o nakupu.

Änderungen im Zuge technischer Verbesserungen sind vorbehalten !

We reserve the right to make modifications within the framework of technical progress !

Sous réserve de modification dans le cadre des dévelopements techniques !

Essendo la nostra un'impresa a carattere innovativo, ci riserviamo la possibiltità di apportare modifiche tecniche !

Nos reservamos el derecho a introducir modificaciones debidas a mejoras técnicos.

Vi forbeholder os retten til at foretage ændringer inden for rammerne af den tekniske udvikling!

Vi förbehåller oss rätten att göra ändringar inom ramen för den tekniska utvecklingen!

Vi forbeholder oss retten til å foreta endringer innenfor rammen av teknisk utvikling!

Právo změn v rámci technického zlepšení výrobku je vyhrazené!

Producent zastrzega sobie prawo do dokonywania zmian konstrukcyjnych w ramach usprawnień technicznych.

Rezervujeme si právo modifikovať rámec technického postupu!

Fenntartjuk a technikai fejlődésből adódó változtatás jogát!

Ne rezervam dreptul de a face modificari pe masura progresului tehnic!

Spremembe zaradi tehničnih izboljšav so pridržane!

SPRiNTUS

SPRiNTUS GmbH • Reizenwiesen 1 • 73642 Welzheim / Germany • kontakt@sprintus.eu • www.sprintus.eu

11 - 2026