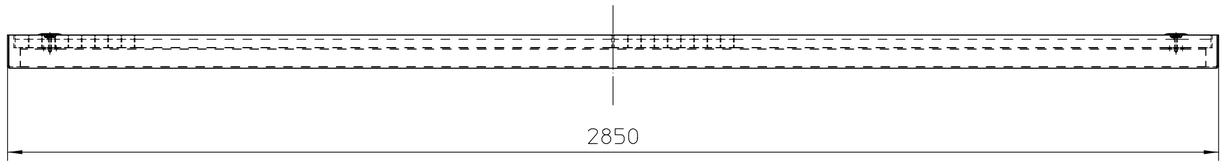

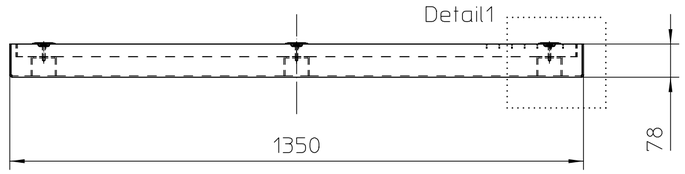

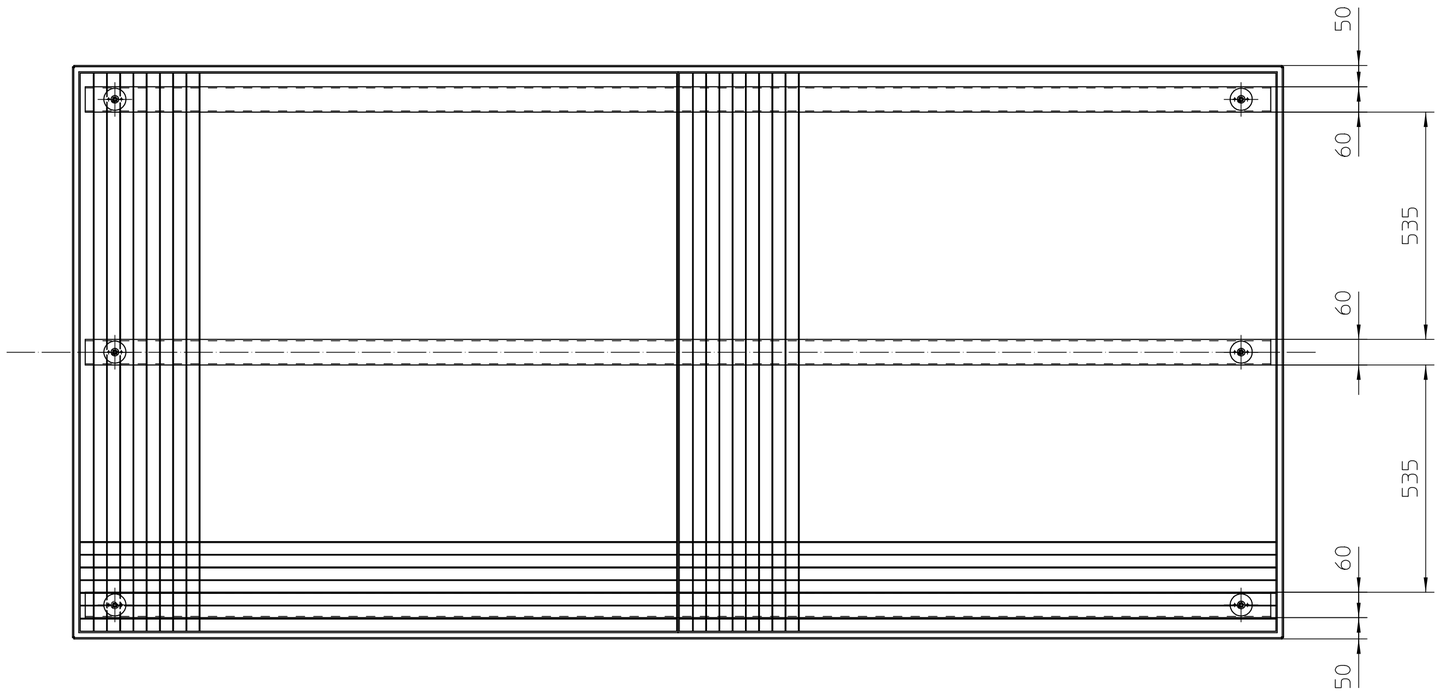

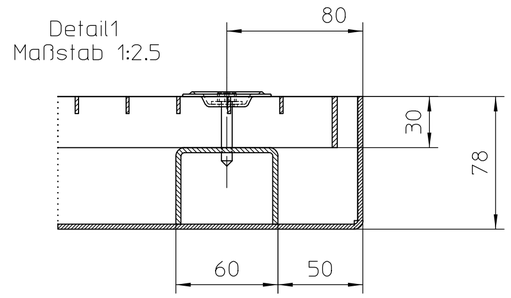

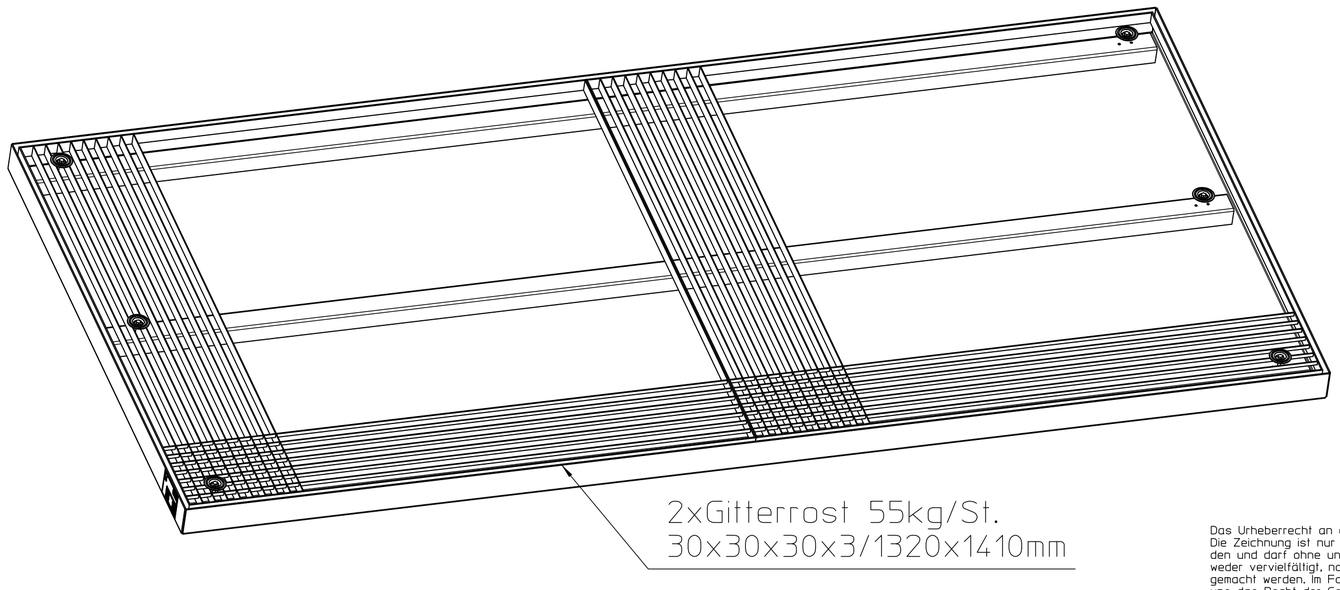

Techn. Daten
Werkstoff S235JR verzinkt
Eigengewicht 243 kg
Tragfähigkeit 5000 kg/m²
Radlast 500 kg
Auffangvolumina 172 Liter bis Unterkante Gitterrost
269 Liter bis Oberkante Wannenrand

Das Urheberrecht an dieser Zeichnung verbleibt uns. Die Zeichnung ist nur vereinbarungsgemäß zu verwenden und darf ohne unsere ausdrückliche Genehmigung weder vervielfältigt, noch dritten Personen zugänglich gemacht werden. Im Falle einer Zuwiderhandlung steht uns das Recht der Geltendmachung jedes uns daraus entstandenen Schadens zu.

Vers.	Änderung	Datum	Name
1		16.04.2018	uhlending

Techn.Daten korrigiert, allg.Ansicht hinzu,

Allgemeintoleranzen nach DIN ISO 2768-1 mittel

	Datum	Name
Bearb.	16.04.2018	uhlending
Gepr.	21.03.2023	s_huenting

BAUER SÜDLOHN

Maßstab: 1:10 Format: A2 Gewicht: 242,972 kg

Werkstoff : -

BSW 23 verzinkt

4446-37-0000-S

Version 1

Ersatz für :

Ersetzt durch :