Instructions:

Impact 80-90-130-200

HOVMAND
LIFTING & MOVING TECHNOLOGY

Version 14

Numéro de série : _____

HOVMAND
LIFTING & MOVING TECHNOLOGY

Déclaration de conformité:
Conformément à la directive sur les machines
2006/42/EC – ANNEX IIA

Fabricant: HOVMAND A/S
Rustkammervej 10
DK-4180 Sorø
Danemark

Description de la machine: Impact

Numéro de série: _____

Réglementations: 2006/42EC; 2014/30/EU; 2014/35/EU; 2011/65/EC

Standards: EN-12100:2011
EN-60204-1:2006 + A1:2009 + Corr.:2010
EN-61000-6-2:2005 + Corr.:2005
EN-61000-6-4:2007 + A1:2011
EN-50581: 2012

La machine susmentionnée est conforme aux exigences de la directive 2006/42/EC sur les maschines.

Signature:

Sorø 12/11-2016

Søren Hovmand
Directeur Général
HOVMAND A/S

Sorø 12/11-2016

Resp. pour doc.
Søren Hovmand
Directeur Général
HOVMAND A/S

Table des matières

1. Spécifications 4
2. Mesures de sécurité générales à prendre lors de l'utilisation 4
   2.1. Systèmes de sécurité 4
3. Application 4
4. Fonctionnement du dispositif à plate-forme élévatrice 5
5. Batteries et chargeur 6
6. Conception 6
7. Risques résiduels 6
8. Résolution des défauts 6
9. Équipement de lavage 7
   9.1. Fourches et plateaux (synthétique et inoxydable) 7
   9.2. Eperon/Double éperon 7
   9.3. Plateau en V 7
   9.4. Eperon et plateau en V 8
   9.5. Pince et rotation manuelle 9
   9.6. Rotation 360° 10
   9.7. Basculement 360° 11
   9.8. Tube 11
   9.9. Reel Handler 12
10. Schéma de câblage Impact 80/130 13
11. Pièces de rechange 14
   11.1. Mât - Impact 80I130 14
   11.2. Haut du mât Impact 80/130 15
   11.3. Tableau de commande Impact 80/130 16
   11.4. Bas du mât Impact 80 17
   11.5. Pieds Impact 80 : 18
   11.6. Bas du mât Impact 130 19
   11.7. Pied flexible Impact 80/130 20
   11.8. Haut Impact 200 21
   11.9. Milieu Impact 200 22
   11.10. Partie avant du bas Impact 200 23
   11.11. Partie arrière du bas Impact 200 24
   11.12. Pieds Impact 200 : 25
12. Schéma de charge 26
13. Commande de départ 27

1. Spécifications

		Bas	Moyen	Haut
Poids (kg)	Impact 80	30	33	36
	Impact 90/Impact 130	36	39	42
	Impact 200	38	41	44
Charge maximale (kg)	Impact 80	80		
	Impact 90	90		
	Impact 130	130		
	Impact 200	200		
Classe de placage		IP41		
Piles		24 V, 9 Ah étanche au gaz et sans entretien		
Chargeur :		230V – 2 A or 230V – 3A		
Durée de la charge		4-5 heures (80%) 8 heures (100%)		
Niveau de pression acoustique	≤ 70 Db(A)			
Résistance à la vibration	≤ 2,5 m/s²			

2. Mesures de sécurité générales à prendre lors de l'utilisation

Aucune licence ou formation à l'utilisation d'un chariot élévateur à fourche n'est requise pour utiliser légalement un dispositif à plate-forme élévatrice.

Les directives suivantes doivent être respectées lors de l'utilisation d'un dispositif à plate-forme élévatrice :

- Le dispositif à plate-forme élévatrice ne doit en aucun cas soulever (en position fixe ou en cours de levage) des charges supérieures au poids suivant :
  - Impact 80 80kg. 400 mm du mât
  - Impact 90 90kg. 400mm du mât
  - Impact 130 130kg. 400 mm du mât
  - Impact 200 200kg. 400 mm du mât
- Le dispositif à plate-forme élévatrice ne doit pas être utilisé pour soulever des personnes.
- Une seule personne doit être en contact avec le dispositif à plate-forme élévatrice lors de son utilisation.
- Aucune partie du corps ne doit se trouver près de la platine du mât ou sur tout autre équipement de levage lors de l'utilisation du dispositif à plate-forme élévatrice.
- Aucune personne ni aucune partie du corps ne doit se trouver sous la charge.
- Le dispositif à plate-forme élévatrice doit être placé sur une surface stable et plane lors du levage ou du transport des charges.
- Lors du déplacement d'une charge, abaissez-la vers une position inférieure et sécurisez-la pour éviter qu'elle glisse.
- Lorsque vous quittez ou rangez le dispositif à plate-forme élévatrice, assurez-vous que la platine de fixation est complètement abaissé et que l'appareil ne comporte pas de charge ni de cargaison.
- Le centre de gravité de la charge doit être situé derrière les roues avant des pieds support.
- La plate-forme doit être nettoyée uniquement à l'aide d'un torchon légèrement humide; sinon, l'eau risque de pénétrer dans le système électrique et l'endommager.
- Selon les services de l'inspection du travail danoise, le dispositif à plate-forme élévatrice tout comme les autres équipements de manutention électromécanique, doit être inspecté au moins une fois par an par le fabricant ou un technicien qualifié.
- La courroie crantée doit être remplacée tous les 8 ans.

2.1. Systèmes de sécurité

Le dispositif à plate-forme élévatrice est équipé de systèmes de sécurité suivants :

- Une poulie débarayable qui écartent le risque de broyage lors de l'abaissement.
- un tableau de commande électronique qui déconnecte la fonction de levage si la charge est supérieure à la capacité du dispositif à plate-forme élévatrice ou si la charge est inégalement répartie (cela n'empêche pas la surcharge lorsque l'appareil n'est pas utilisé).
- Le chargeur est protégé par un fusible.
- L'arrêt d'urgence qui interrompt toutes les fonctions lorsqu'il est déclenché

3. Application

Le dispositif à plate-forme élévatrice est utilisé uniquement pour le levage et la manutention des marchandises.

4. Fonctionnement du dispositif à plate-forme élévatrice

Le dispositif à plate-forme élévatrice fonctionne à l'aide d'un interrupteur à bascule situé sur son boitier de commande sur le mât et permet d'utiliser les fonctions de montée/descente.

⇑ Le dispositif à plate-forme élévatrice continue l'opération de montée tant que le bouton est maintenu.

⇓ Le dispositif à plate-forme élévatrice continue l'opération de descente tant que le bouton est maintenu.

Si le dispositif à plate-forme élévatrice est livré avec l'équipement de levage, des instructions d'utilisation spécifiques sont nécessaires. Elles sont décrites dans le Chapitre 8 de l'équipement de levage.

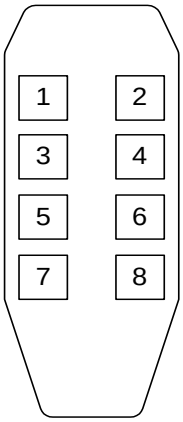

Le dispositif à plate-forme élévatrice fonctionne à l'aide d'une télécommande avec un câble spiralé. La télécommande peut être équipée d'un nombre de boutons variables en fonction de l'équipement avec lequel le dispositif à plate-forme élévatrice a été livré.

Les boutons 1 et 2 sont utilisés pour les fonctions de levage et de montée/descente.
Les boutons 3 à 8 servent au fonctionnement de l'équipement de lavage.

La télécommande d'un dispositif à plate-forme élévatrice comporte 2 boutons avec flèches (boutons 1 et 2), qui fonctionnent comme suit:

Le dispositif à plate-forme élévatrice continue l'opération de montée tant que le bouton est maintenu.
Le dispositif à plate-forme élévatrice continue l'opération de descente tant que le bouton est maintenu.

Si le dispositif est équipé de 2 vitesses (normale et réduite), la télécommande comprend 4 boutons (boutons 1 à 4) : Les boutons 1 et 2 activent les fonctions de montée/descente à la vitesse normale. Les boutons 3 et 4 activent les fonctions de montée/descente à la vitesse réduite.

Les symboles de la télécommande

Si le dispositif à plate-forme élévatrice est muni de l'équipement standard, les symboles contenus dans le tableau suivant doivent être utilisés sur la télécommande:

Fonction	Symbole	Commentaires
Montée	⇧	
Descendre	⇩	
Montée à vitesse réduite	⇧	
Descente à vitesse réduite	⇩	
Serrer	⇨⇦	Fonctionnement à deux boutons
Desserer	⇦⇨	Fonctionnement à deux boutons
Tourner à droite (sens horaire)	↻	
Tourner à gauche (sens antihoraire)	↺	
Basculer/incliner vers l'avant	↓	
Basculer/incliner vers l'arrière	↑	
Ouverture mandarin pour serrer	⊘	Fonctionnement à deux boutons
Fermeture mandarin pour desserer	⊙	Fonctionnement à deux boutons

5. Batteries et chargeur

Le dispositif à plate-forme élévatrice se charge à l'aide d'un chargeur de 230 V intégré. Le chargeur doit être connecté quotidiennement car la décharge totale peut endommager la batterie ou réduire sa durée de vie.

Le chargeur charge automatiquement les batteries et passe à la charge de maintenance lorsqu'elles sont pleines.
Le dispositif à plate-forme élévatrice est équipé d'un indicateur qui indique le statut de la batterie lorsque vous activez le bouton haut.

- Indicateur rouge : Les batteries doivent être rechargées immédiatement.
- Indicateur vert : Les batteries sont fonctionnellement chargées. L'indicateur passe au vert après 4 à 5 heures, ce qui correspond à une charge de 80 %. Une charge complète dure environ 8 heures.

6. Conception

Le mât est en profilé d'aluminium (AIMg3)
La platine de fixation, le guidon et le châssis de base sont enduits de poudre ou fabriqués en acier électro-galvanisé.

7. Risques résiduels

Il existe des risques résiduels dus à l'usure extraordinaire, aux défaillances du matériel ou du produit et à l'apparition soudaine de défauts sur le dispositif à plate-forme élévatrice; par ex. un roulement de moyeu défectueux à cause d'une forte collision.

8. Résolution des défauts

Type de défaut	**Vérifiez les éléments suivants**	**Résolus ainsi**
La courroie crantée saute sur le pignon de la roue (la courroie est fissurée).	La courroie est-elle relâchée?	Serrez la courroie à l'aide des deux vis au-dessus du mât.
	La courroie est-elle usée?	Remplacez la courroie..
La courroie est déformée (la courroie grince).	La courroie en fonctionnement est-elle déformée sur la voie de la dent supérieure?	Réglez la vis au-dessus du mât, sur le côté où la ceinture est déformée.
	La courroie est-elle usée?	Remplacez la courroie.
La platine de fixation fait des à-coups.	Y a-t-il des impuretés sur le mât où passe la platine de fixation?	Nettoyez les impuretés et essuyez avec de l'alcool.
	Y a-t-il des impuretés la platine de fixation?	Nettoyez les impuretés ou remplacez les roues.
Le dispositif à plate-forme élévatrice ne répond pas.	Vérifiez si le bouton ON/OFF est activé.	Appuyez sur le bouton.
	Vérifiez si l'article soulevé est plus lourd que la capacité du dispositif à plate-forme élévatrice.	Déposez l'article.
	Vérifiez le fusible principal .	Remplacez le fusible principal.
	Assurez-vous que les batteries sont charges.	Connectez le chargeur.
Le dispositif à plate-forme élévatrice fonctionne très lentement	Vérifiez la tension des batteries	Connectez le chargeur
	Vérifiez la fréquence de charge. Est-ce que le voyant de charge passe rapidement du rouge au vert lorsque le chargeur est connecté?	Si le chargeur passe rapidement du rouge au vert, cela signifie que les batteries sont usées et doivent être remplacées.

9. Équipement de lavage

La platine de fixation du dispositif à plate-forme élévatrice est équipé de trous pour le montage des accessoires, tel que décrit ci-dessous.

9.1. Fourches et plateaux (synthétique et inoxydable)

Application
Les fourches et le plateau peuvent servir à la manutention de divers articles ou caisses.
Positionner la plate-forme du chariot à hauteur de la charge allant être manipulée. Celle-ci peut alors être tirée sur la plate-forme assez facilement. Utiliser ensuite la même méthode pour évacuer la charge de la plate-forme.

Mesures de sécurité à prendre lors de l'utilisation des fourches ou plateaux
Les caisses manipulées à l'aide de plateaux ne doivent pas être beaucoup plus grosses que le plateau, vu qu'il y a un risque de perte de l'article. De même, les caisses ou palettes manipulées à l'aide de fourches doivent être ajustées aux fourches.

9.2. Eperon/Double éperon

Application
L'éperon sert à la manutention de bobines ou d'articles à la formes cylindriques.
Le dispositif à plateforme élévatrice peut être équipé de deux différents types d'éperons:

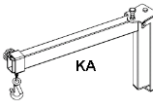

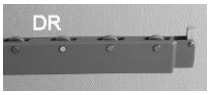

- Les éperons simples permettent de lever les bobines par le mandrin.
- Les doubles éperons servent au levage des bobines par le diamètre extérieur er laisser ainsi libre le mandrin.
- L'éperon doté de roulements à billes à mécanisme souple qui facilitent le retrait et l'ajustement des bobiness très lourdes.
- Les flèches sont en principe, un mandrin monté sur un chariot, avec divers équipements pour saisir l'article.

Mesures de sécurité à prendre lors de l'utilisation de mandrins
Le levage ne doit pas commencer tant que la bobine ne repose pas complètement sur l'éperon.
La longueur des éperons doit représenter au moins les 2/3 de la longueur de la bobine.
Les mandrins dotés de roulements à bille à mécanisme souple sont équipés d'un verrou de sécurité pour éviter que les articles ne glissent accidentellement du mandrin lors de la manutention ou du transport d'un article. Lors du déplacement, la flèche doit être abaissée le plus loin possible et lentement pour que l'article oscille le moins possible. Le chariot doit être le plus près possible du mât et sécurisé de façon à ce qu'il ne glisse pas sur la flèche lors de son déplacement.

9.3. Plateau en V

Application
Plateau en V est idéalement utilisé pour la manutention de bobine, qui sont ensuite transférées sur le mandrin de la machine d'une machine de conditionnement ou d'un appareil similaire.

Fonctionnement
Plateau en V est inséré dans le trou central du plateau standard du dispositif à plate-forme élévatrice. Il est possible de faire pivoter le Plateau en V pour assurer le chargement et le déchargement appropriés de la bobine.

Mesures de sécurité à prendre lors de l'utilisation du Plateau en V
Il est important que l'article soit placé au milieu du Plateau en V dans un sens longitudinal, sinon la charge peut se déséquilibrer sur l'appareil lors des rotations ultérieures de l'article, ce qui va entraîner le déclenchement du système de sécurité électronique pour les charges déséquilibrées.
Les bobines manipulées à l'aide de Plateau en V ne doivent pas avoir un diamètre supérieur à 500 mm à cause du risque de chute de la bobine.

9.4. Eperon et plateau en V

Application

Les éperons et Plateau en V sont utilisés pour la manutention de bobines qui sont soulevées soit par le mandrin, soit par l'extérieur pour laisser le mandrin libre.

Fonctionnement

L'éperon est équipé d'une roue à l'avant pour faciliter le chargement des bobines. Lorsque le plateau en V est utilisé, il est inséré dans l'éperon á l'aide d'un axe pour son bon maintien. Il est possible de faire pivoter le plateau en V à 360° pour assurer le chargement et le déchargement appropriés de la bobine.

Mesures de sécurité à prendre lors de l'utilisation du plateau en V

Il est important que la bobine soit placée au milieu du plateau en V dans un sens longitudinal afin d'éviter tout risque de chargement déséquilibré ou la chute de la bobine.

Les bobines manipulées à l'aide de plateau en V ne doivent pas avoir un diamètre supérieur à 500 mm, sinon la bobine risque de tomber.

9.5. Pince et rotation manuelle

Le dispositif de préhension permet de manipuler des articles dont la manutention est rendue difficile à cause de leur forme. Il s'agit généralement de conteneurs, de récipients ou de fûts.
L'unité de préhension est généralement utilisée en association avec la fonction rotation ou basculement.

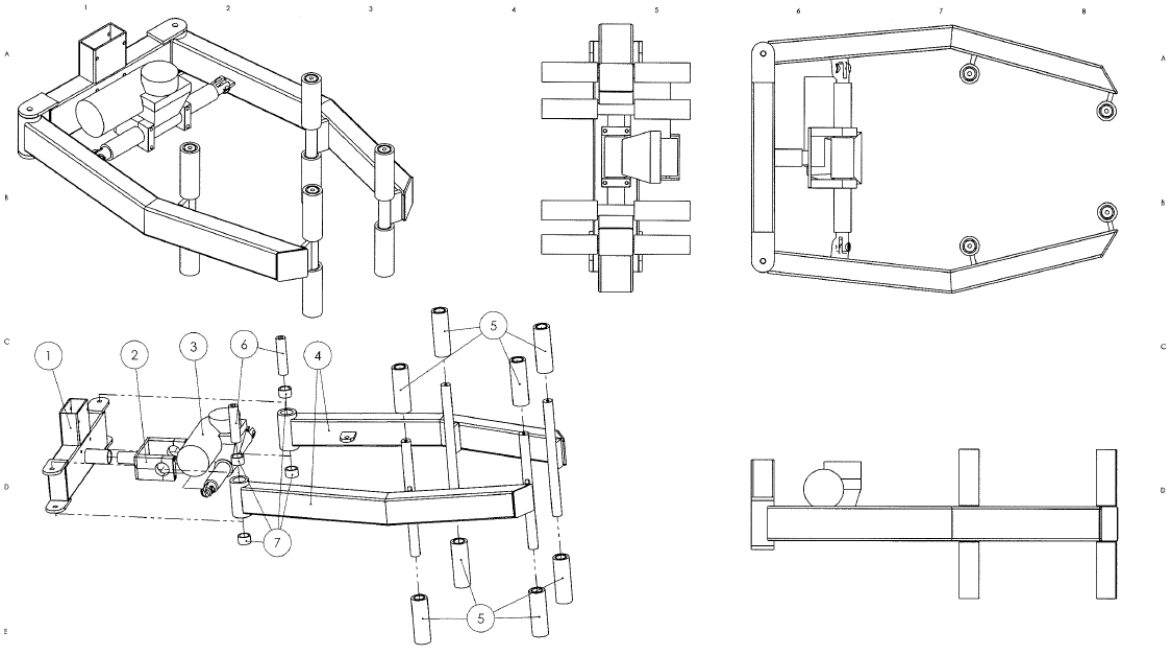

Fonctionnement
Le dispositif de préhension est muni d'une fonctionnalité manuelle ou électrique.
Les boutons 5, 6, 7 et 8 permettent d'utiliser la fonction de préhension électrique.
Les boutons 5 et 6 activent la fonction de fermeture tandis que les boutons 7 et 8 activent la fonction d'ouverture.
Associé à un dispositif articulé ou incliné, utilisez les boutons 3 et 4 pour la fonction de rotation/basculement.

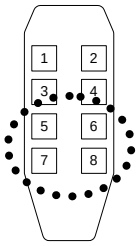

Mesures de sécurité à prendre lors de l'utilisation du dispositif de préhension
À cause du risque de chute de la charge provoquée par l'utilisation inappropriée de la télécommande, les fonctions de préhension et de dépôt sont gérées par deux boutons; en d'autres termes, les deux boutons doivent être activés pour effectuer le mouvement souhaité.
NB! Il existe un risque de broyage si les consignes de sécurité liées à l'utilisation du dispositif à plate-forme élévatrice (voir Section 1) ne sont pas respectées.

Réglage des paramètres PLC du dispositif de préhension
Les paramètres PLC du dispositif de préhension doivent être réglés uniquement par des professionnels, car des procédures inappropriées peuvent entraîner l'endommagement irréversible du moteur.

Les paramètres suivants peuvent être réglés à l'aide du boîtier de commande du dispositif à plate-forme élévatrice :

- Amp : P3 permet de régler la puissance du moteur par exemple, si l'article à soulever ne peut pas supporter les contraintes ou s'il risque d'être endommagé du fait de sa manutention à l'aide du dispositif de préhension. De même, les problèmes de prise des articles à la surface lisse peuvent être résolus en augmentant la puissance. Si la vitesse du dispositif de préhension est réglée simultanément, il est important que cela se fasse avant le réglage de l'ampérage.

- Vitesse : P4 permet de régler la vitesse du moteur et par conséquent la vitesse à laquelle la fonction de préhension s'ouvre et se ferme.

9.6. Rotation 360°

Application

La fonction de roation 360° permet de faire pivoter latéralement un article. Il est souvent utilisé en association avec un dispositif de préhension **(type pince ou fourche).**

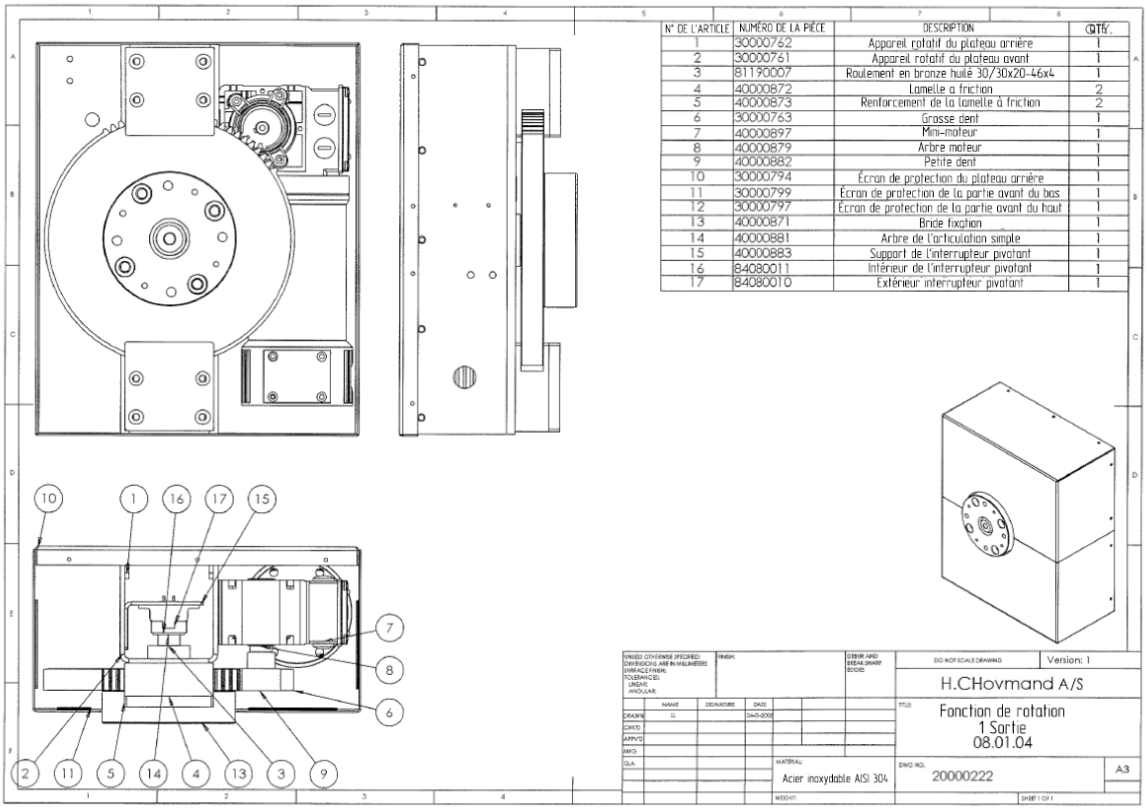

N° DE L'ARTICLE	NUMÉRO DE LA PIÈCE	DESCRIPTION	QTÉ.
1	30000762	Appareil rotatif du plateau arrière	1
2	30000761	Appareil rotatif du plateau avant	1
3	81190007	Roulement en bronze huilé 30/30x20-46x4	1
4	40000872	Lamelle a friction	2
5	40000873	Renforcement de la lamelle à friction	2
6	30000763	Grosse dent	1
7	40000897	Mini-moteur	1
8	40000879	Arbre moteur	1
9	40000882	Petite dent	1
10	30000794	Écran de protection du plateau arrière	1
11	30000799	Écran de protection de la partie avant du bas	1
12	30000797	Écran de protection de la partie avant du haut	1
13	40000871	Bride fixation	1
14	40000881	Arbre de l'articulation simple	1
15	40000883	Support de l'interrupteur pivotant	1
16	84080011	Intérieur de l'interrupteur pivotant	1
17	84080010	Extérieur interrupteur pivotant	1

Fonctionnement

L'appareil rotatif est doté d'une fonction de rotation manuelle (360°) ou (180°) électrique.

Pour utiliser la fonction de basculement électrique, les boutons 3 et 4 de la télécommande doivent être utilisés pour la rotation vers la gauche et la droite respectivement.

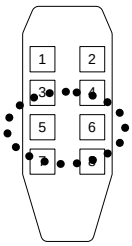

Mesures de sécurité à prendre lors de l'utilisation de l'appareil rotatif

Avant l'activation du fonctionnement de l'appareil rotatif, il est conseillé de s'assurer l'article est correctement sécurisé entre les bras de l'appareil rotatif pour que l'article ne tombe pas lors des rotations suivantes. Il est également important de s'assurer que l'article est suffisamment soulevé pour qu'il n'entre pas en collision avec les pieds du dispositif à plate-forme élévatrice ou le sol pendant la rotation.

Réglage des paramètres PLC

Les paramètres doivent être réglés uniquement par des professionnels, car des procédures inappropriées peuvent entraîner l'endommagement irréversible du moteur.

Les paramètres suivants peuvent être réglés à l'aide du boîtier de commande du dispositif à plate-forme élévatrice :

- Amp : P1 permet de régler la puissance du moteur et par conséquent, la pression exercée sur l'article. Si la vitesse de l'appareil rotatif est réglée simultanément, il est important que cela se fasse avant le réglage de l'ampérage.
- Vitesse : P2 permet de régler la vitesse du moteur rotatif et par conséquent la vitesse de mouvement de l'équipement.

9.7. Basculement 360°

Application
L'appareil de basculement permet de tourner l'article vers l'avant, généralement pour verser des liquides provenant de récipients ou de réservoirs. Il est souvent utilisé en association avec un dispositif de préhension (type pince).

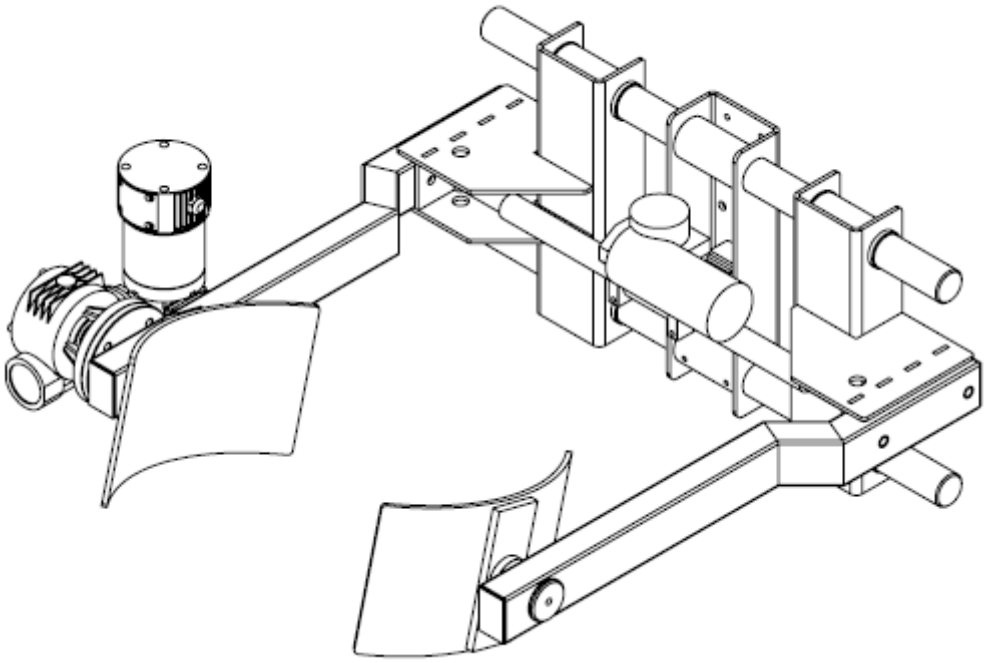

Fonctionnement
L'unité de basculement est dotée d'une fonction de basculement manuel ou électrique. Pour utiliser la fonction de basculement électrique, les boutons 3 et 4 de la télécommande doivent être utilisés pour la rotation avant et arrière respectivement.

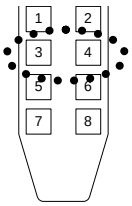

9.8.Tube

Application
Le « Tube » est utilisé pour la manipulation de bobines de filmeuses.
Placez le mandrin dans la bobine. Assurez-vous qu'il est en butée.

Utilisation sécurisée du « Tube »
Il est interdit de se trouver à côté du « Tube » lorsque celui-ci est en charge. Le chariot doit toujours être manipulé de derrière.

Tube

9.9. Reel Handler

Application

La bobine peut être déposée soit horizontalement, soit verticalement sur le mandrin machine, en fonction du design de celle-ci.

Une option de sécurité supplémentaire peut également être commandée. Une sangle est alors placée autour de la bobine. Cette option de sécurité n'est recommandée que si le chariot est translaté sur un sol accidenté. Le montage de la sangle se fait par vis.

Utilisation sécurisée du manipulateur de bobine

Assurez-vous que les fourches sont positionnées suffisamment loin avant d'élever la bobine.
Lorsque la bobine est tournée, l'utilisateur doit toujours rester derrière les fourches, pour ne pas être blessé ou coincé par celle-ci.
Il est interdit de se trouver à côté des fourches lorsque celles-ci sont en charge. Le chariot doit toujours être manipulé de derrière.

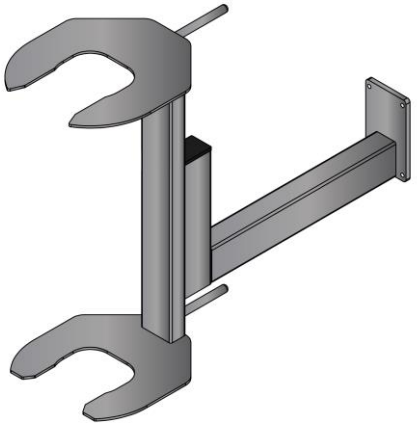

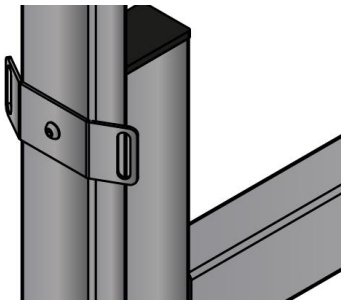

Reel Handler

10. Schéma de câblage Impact 80/130

Pour Impact, la série est la même pour l'A80 que pour l'A130, mais le PCB PLC1 est conçu pour l'A80, article n° 84042050 et n° 84042060 sont réservés à l'A130 (12V9AH). Les batteries sont identiques et sont remplacées par l'article n°84010068

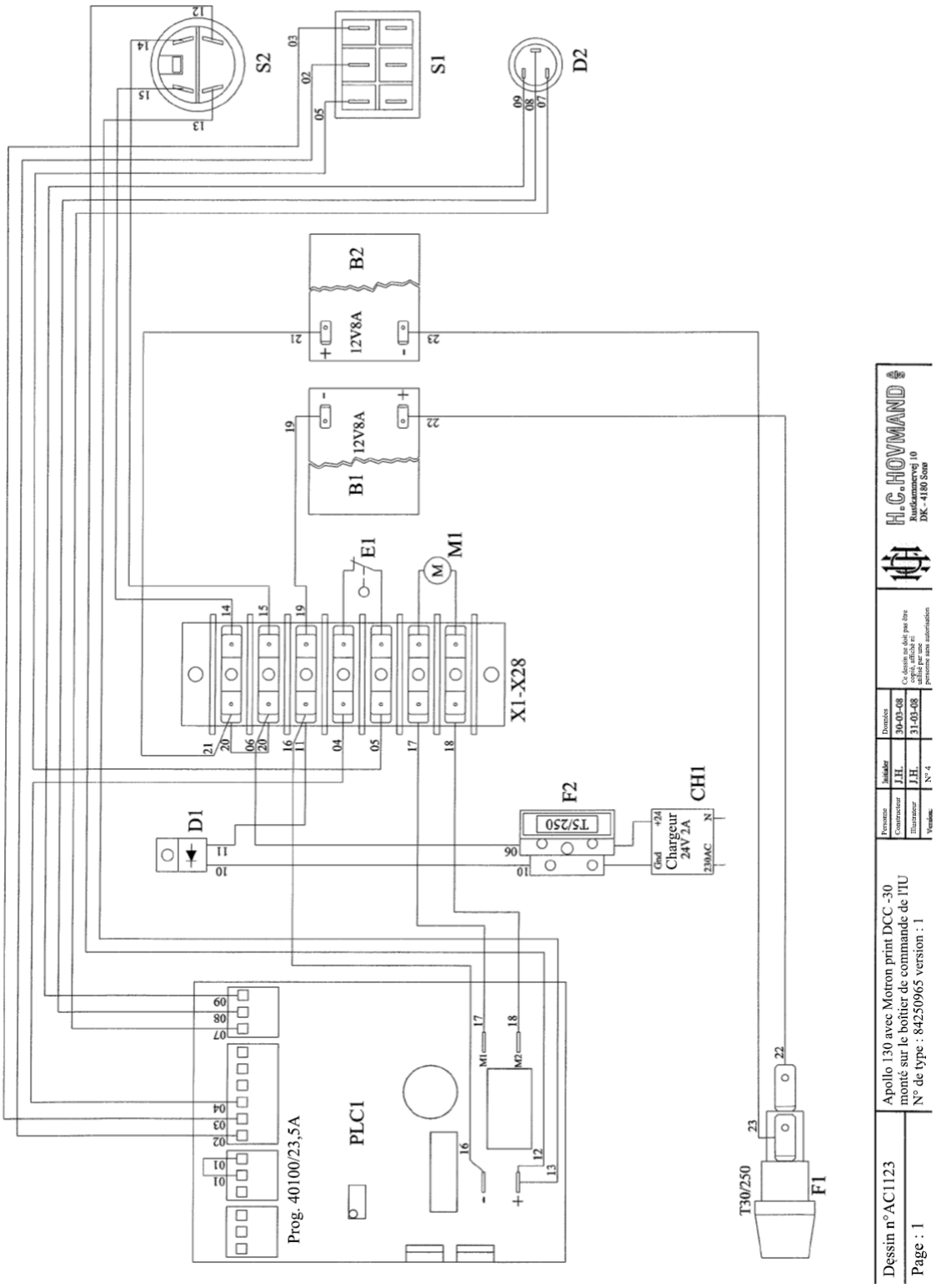

11. Pièces de rechange

11.1. Mât - Impact 80I130

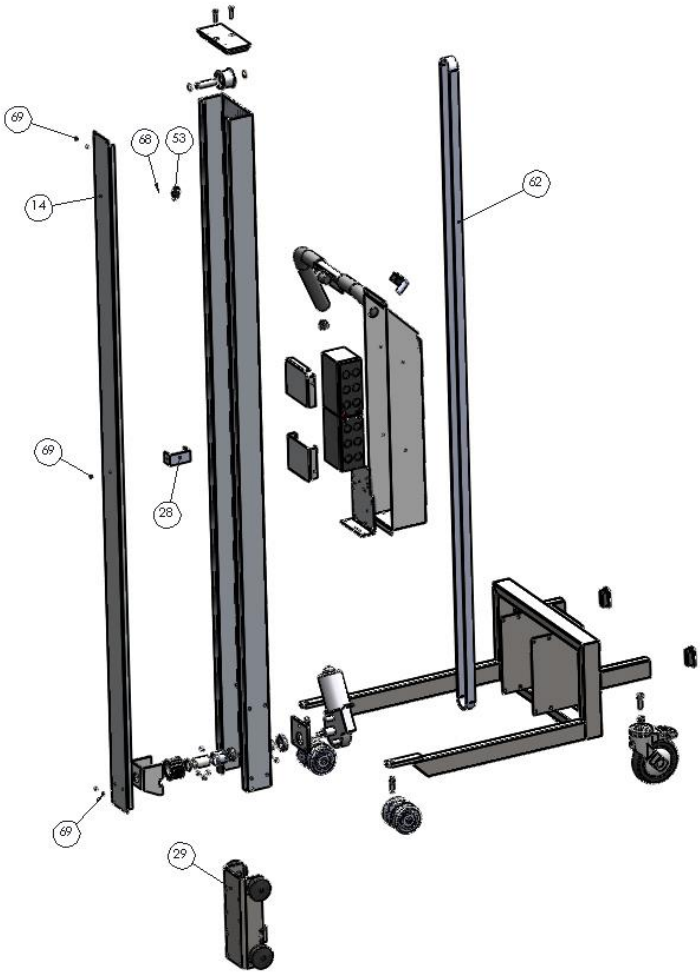

Pos	80 bas	80 moyen	80 haut
14 (80/130)	30000415	30000428	30000429
28 (80/130)		40000701	40000701
29 (80/130)	81160090	81160090	81160090
53 (80/130/200)	84080016	84080016	84080016
62 (80/130)	81220026	81220027	81220028
68 (80/130/200)	81010317	81010317	81010317
69 (80/130)	81010328	81010328	81010328
100 (80)	30000433	30000434	30000435

11.2. Haut du mât Impact 80/130

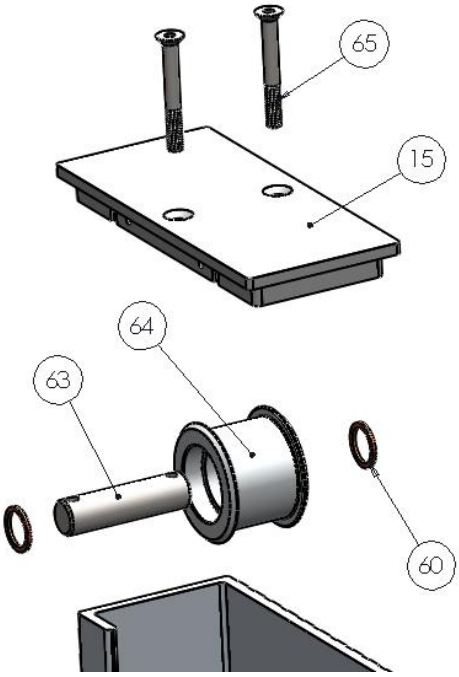

Pos	80/130 L/M/H
15 (80/130)	40000665
60 (80/130)	81030086
63 (80/130)	40000157
64 (80/130)	40001894
65 (80/130)	81010361

11.3. Tableau de commande Impact 80/130

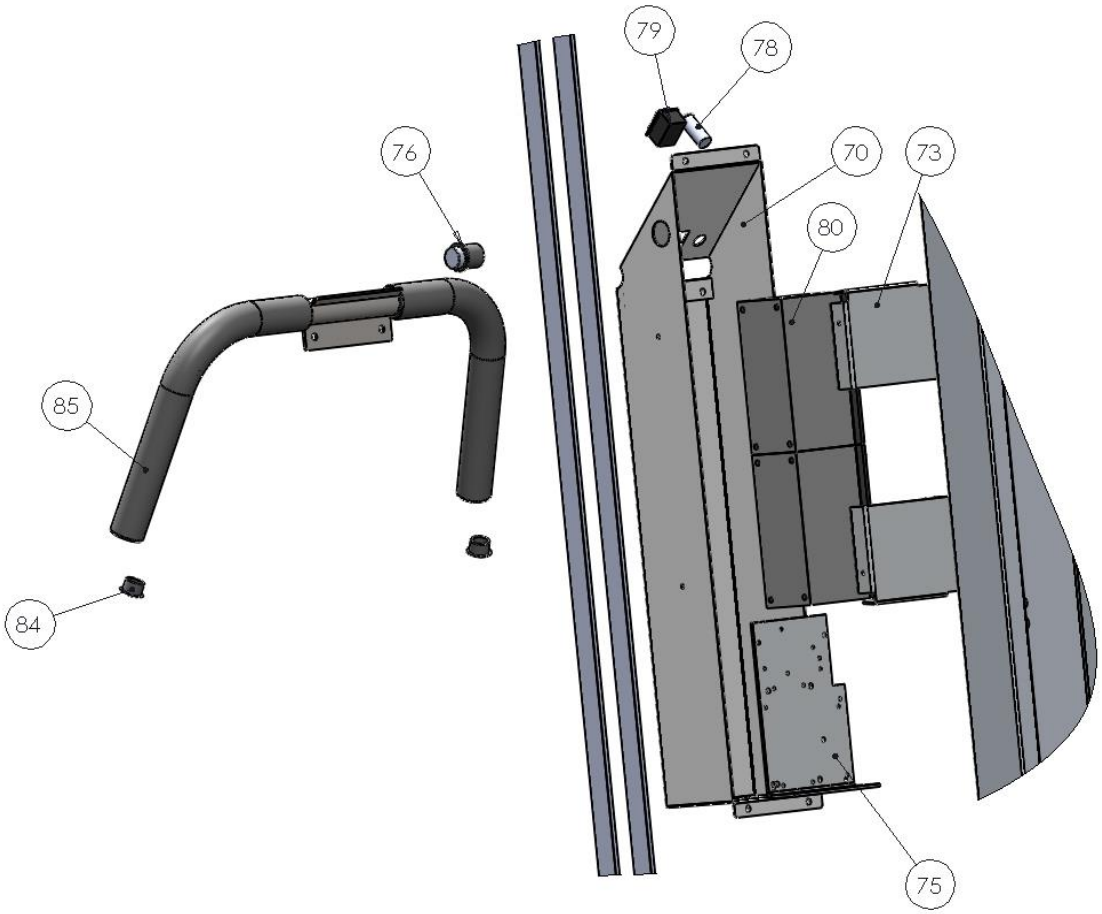

Pos	80/130 L/M/H
70 (80/130)	30000866
73 (80/130)	30000914
75 (80/130)	30000882
76 (80/130)	84100092
78 (80/130)	84170046
79 (80/130)	84100062
80 (80/130)	84010068
84 (80/130)	81140027
85 (80/130)	81170102

11.4. Bas du mât Impact 80

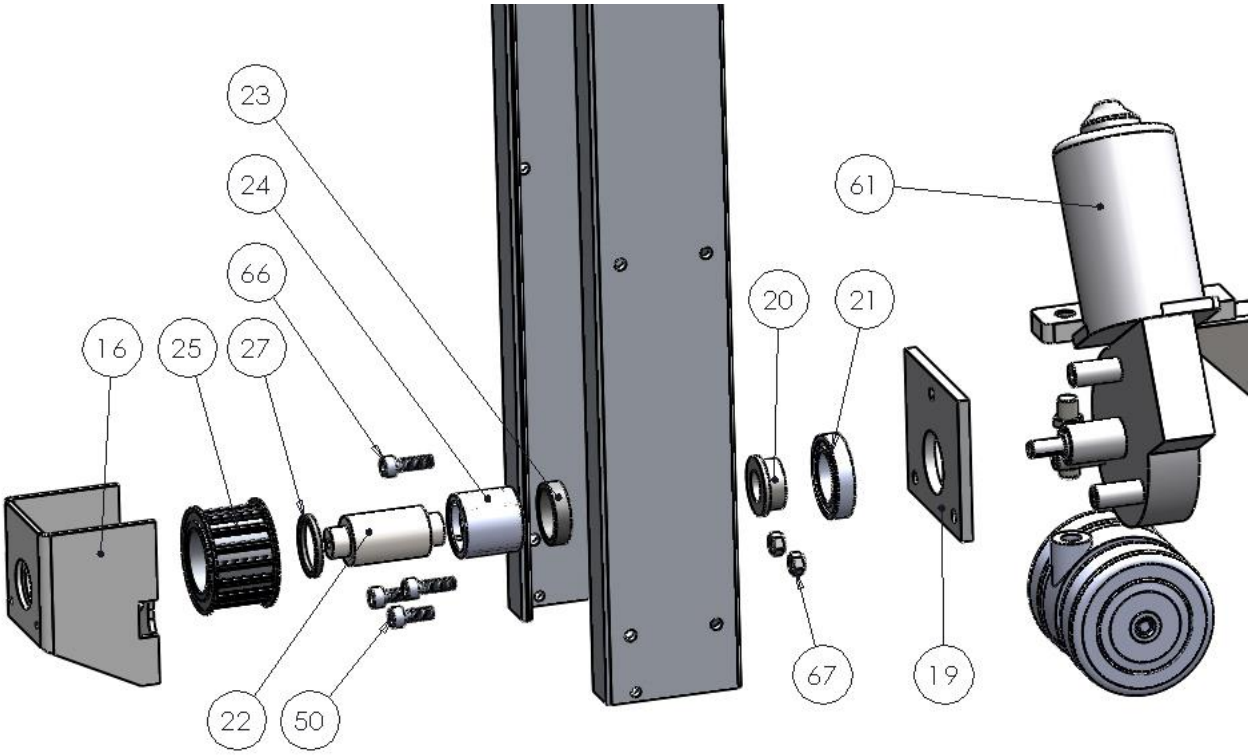

Pos	80 L/M/H
16 (80)	30000478
19 (80)	40000719
20 (80)	40000720
21 (80)	81190092
22 (80)	40000729
23 (80)	40000730
24 (80)	81190095
25 (80)	40000161
27 (80)	40000699
50 (80)	81010118
61 (80)	85020022
66 (80)	81010119
67 (80)	81010022

11.5. Pieds Impact 80 :

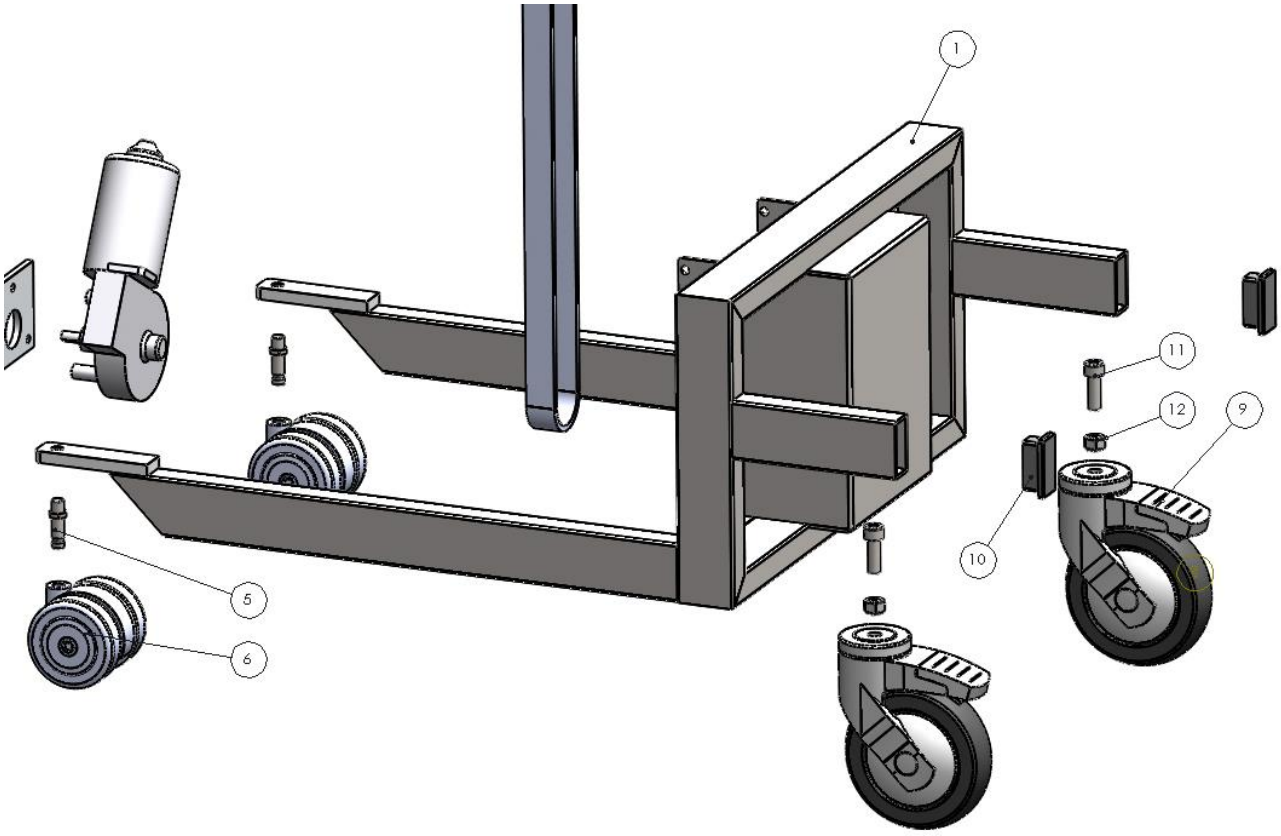

Pos	80 L/M/H
1 (80)	30000440
5 (80)	40001052
6 (80)	81200045
9 (80)	81200044
10 (80)	81140025
11 (80)	81010130
12 (80)	81020025

11.6. Bas du mât Impact 130

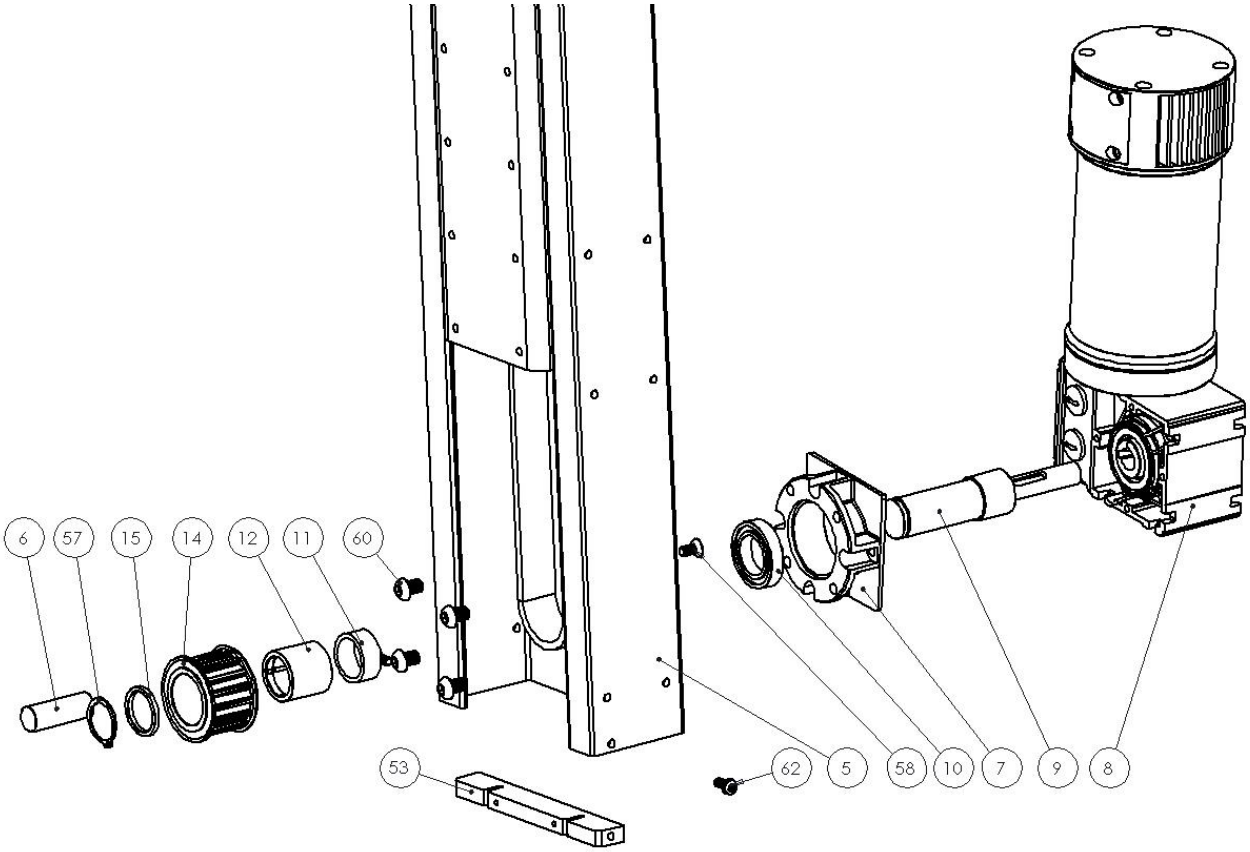

Pos	130 bas	130 moyen	130 haut
5 (130)	30000436	30000437	30000438
6 (130)	40000737	40000737	40000737
7 (130)	85020021	85020021	85020021
8 (130)	40000897	40000897	40000897
9 (130)	40000684	40000684	40000684
10 (130)	81190092	81190092	81190092
11 (130)	40000700	40000700	40000700
12 (130)	81190095	81190095	81190095
14 (130)	40000161	40000161	40000161
15 (130)	40000699	40000699	40000699
53 (130)	40000705	40000705	40000705
57 (130)	81100002	81100002	81100002
58 (130)	81010083	81010083	81010083
60 (130)	81010127	81010127	81010127
62 (130)	81010296	81010296	81010296

11.7. Pied flexible Impact 80/130

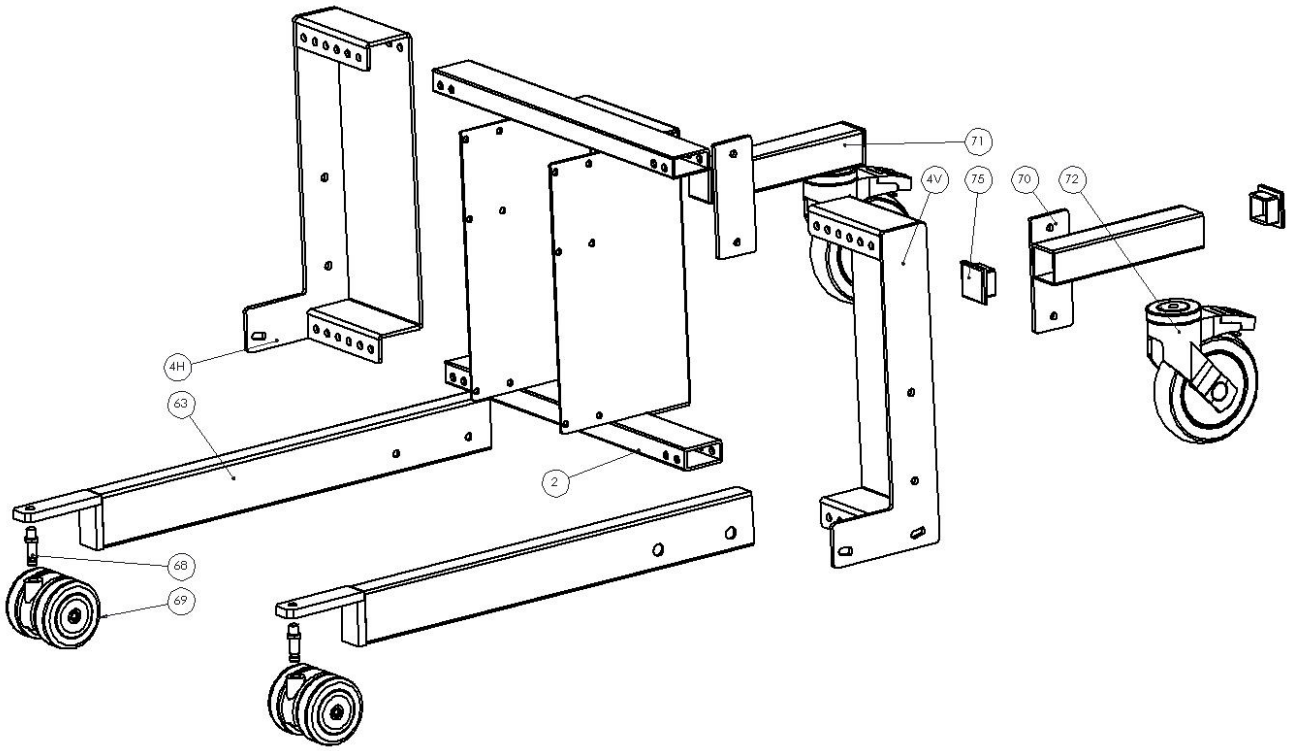

Pos	80/130 L/M/H
2 (80/130)	30001534
4H (80/130)	30005054
4 V (80/130)	30005055
63 (80/130)	30001096/30001097
68 (80/130)	40001052
69 (80/130)	81200045
70 (80/130)	30002376
71 (80/130)	30002375
72 (80/130)	81200044
75 (80/130)	40001151

11.8. Haut Impact 200

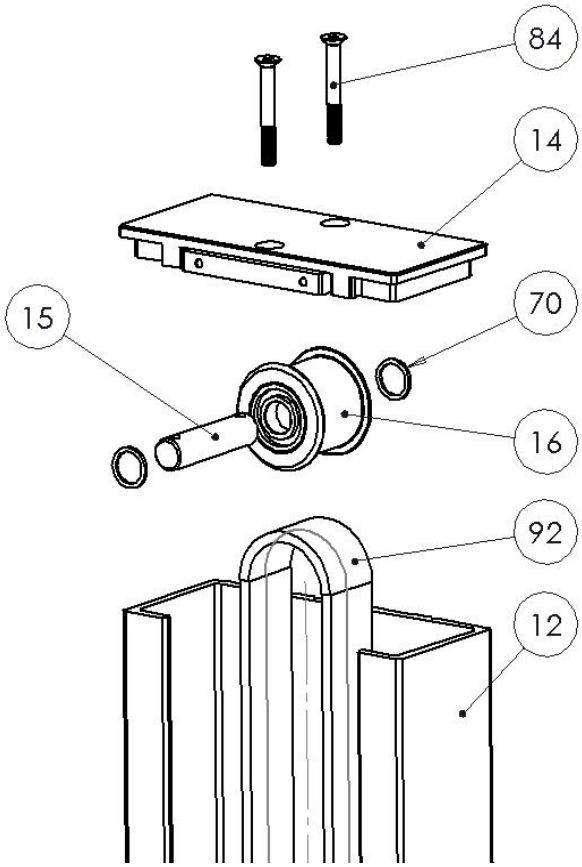

Pos	200 bas	200 moyen	200 haut
12	40002911	40002542	40002916
14	40002546	40002546	40002546
15	40002543	40002543	40002543
16	40002545	40002545	40002545
70	81030086	81030086	81030086
84	81010361	81010361	81010361
92	40002912	40002788	40002917

11.9. Milieu Impact 200

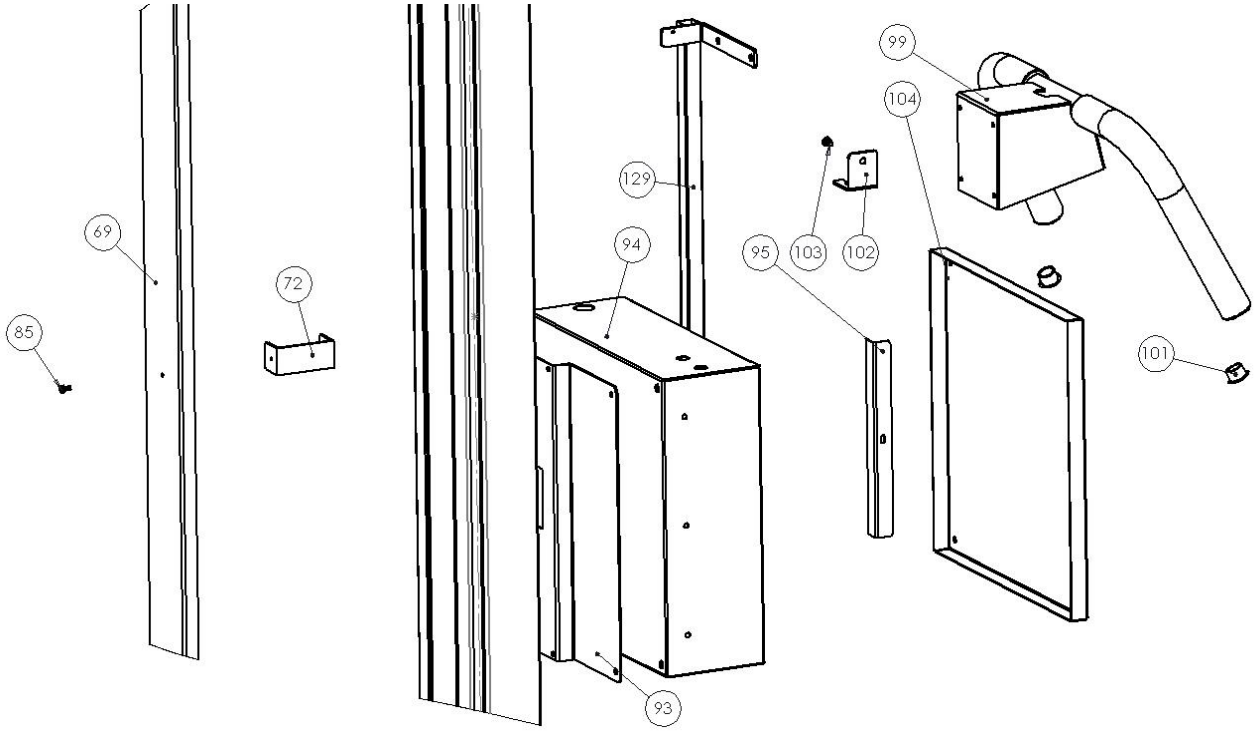

Pos	200 bas	200 moyen	200 haut
69	40002913	40002541	40002918
72		40002548	40002548
85	81010296	81010296	81010296
93	40002555	40002555	40002555
94	40002549	40002549	40002549
95	40002551	40002551	40002551
99	40002558	40002558	40002558
101	81140027	81140027	81140027
102	81170017	81170017	81170017
103	81010380	81010380	81010380
104	40002550	40002550	40002550
129	40002940	40002940	40002940

11.10. Partie avant du bas Impact 200

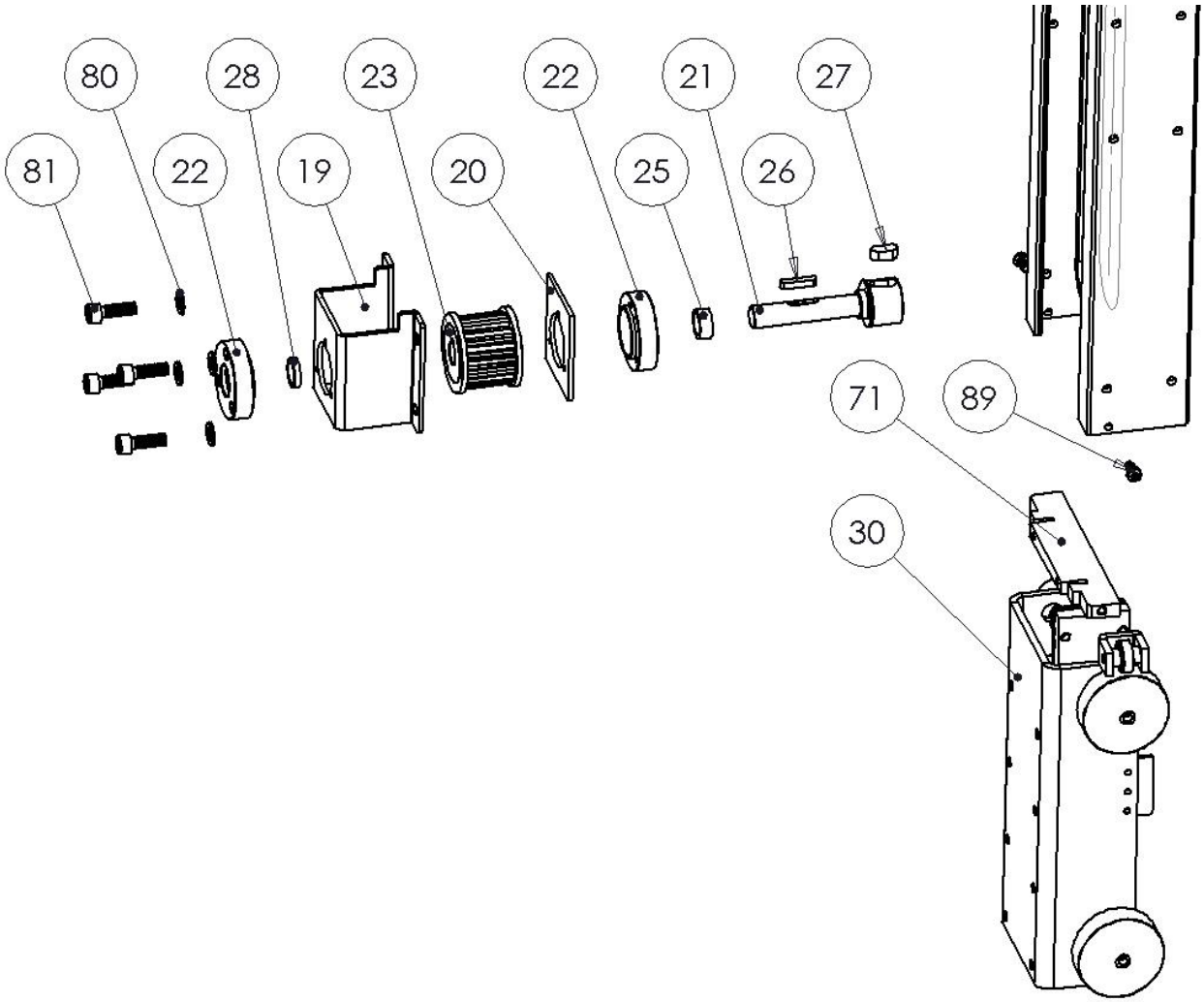

Pos	200
19	40002516
20	40002521
21	40002518
22	40002517
23	40002527
25	40002563
26	81350004
27	40002565
28	40002750
30	40002534
71	40002547
80	81030007
81	81010433
89	81010296

11.11. Partie arrière du bas Impact 200

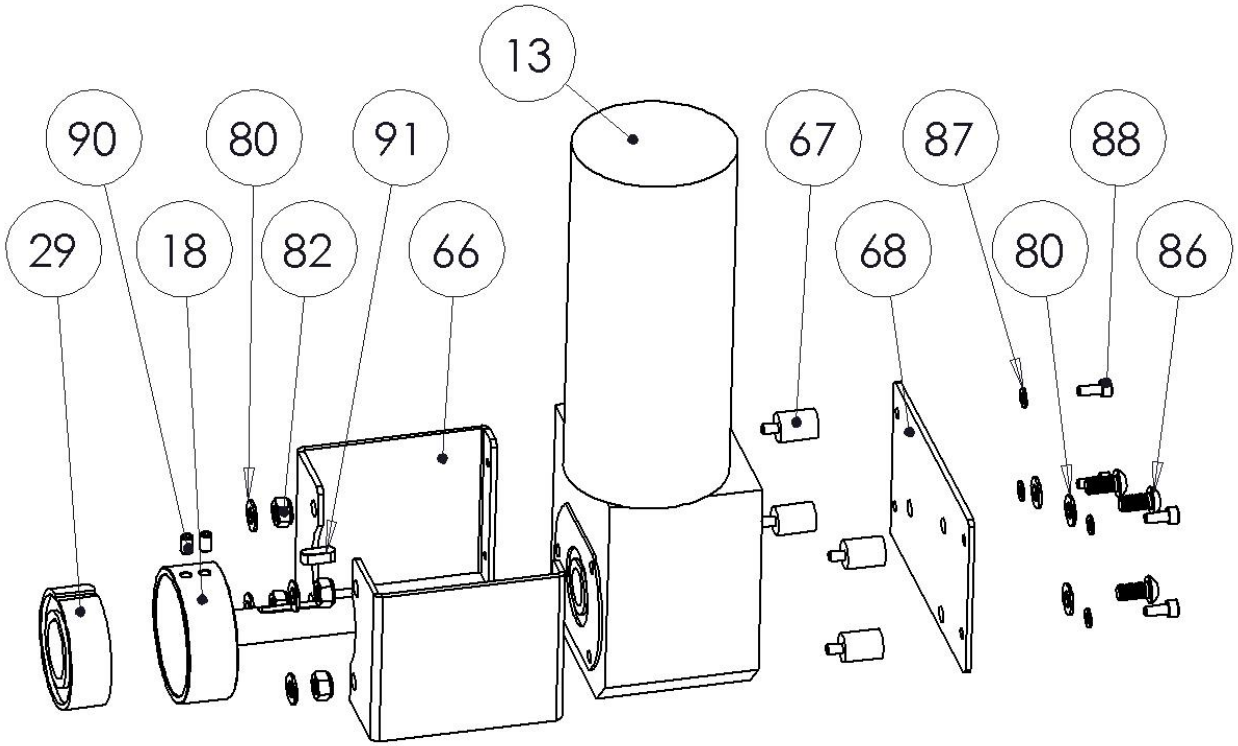

Pos	200
13	40002568
18	40002520
29	40002519
66	40002524
67	40002525
68	40002526
80	81030007
82	81020024
86	81010135
87	81030005
88	81010346
90	81010292
91	40002317

11.12. Pieds Impact 200 :

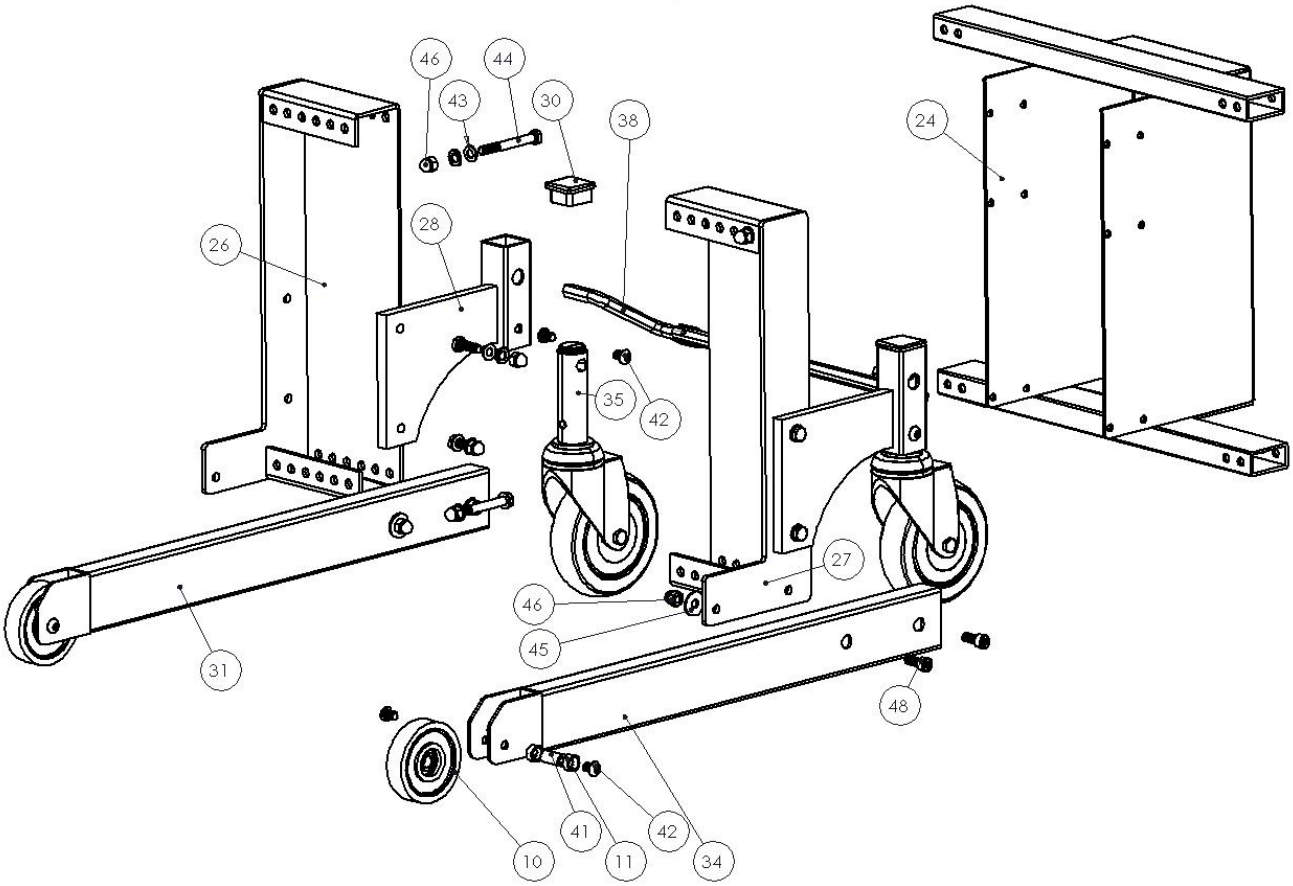

Pos	200
10	81200060
11	40001531
24	40002791
26	40002794
27	40002797
28	40001267
30	81140021
31	30001154
34	30001155
35	81200014
38	30003892
41	40001530
42	81010134
43	81030007
44	81010042
45	81030042
46	Rg-m8toppr
48	81010302

12. Schéma de charge

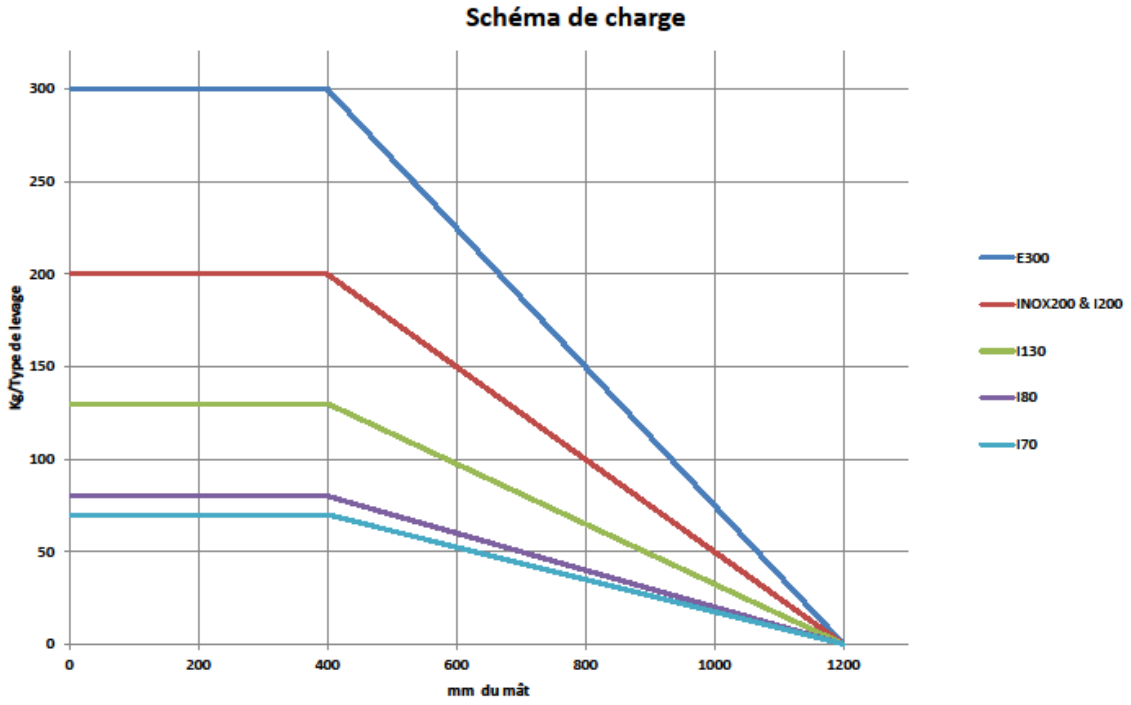

13. Commande de départ

Type : _____ N° de série : S_____

Les vérifications suivantes ont été effectuées :

- ☐ Le dispositif à plate-forme élévatrice correspond aux spécifications indiquées sur le bon de commande.
- ☐ Le dispositif à plate-forme élévatrice est ajusté de manière à ce que le mât et l'équipement soient conformes aux tolérances de rectitude, avec et sans poids.
- ☐ Toutes les étiquettes et décalcomanies appropriées sont apposées.
- ☐ Le dispositif à plate-forme élévatrice a subi une inspection visuelle pour vérifier la finition de la surface et l'installation appropriée.
- ☐ La batterie, le chargeur et les indicateurs DEL du dispositif à plate-forme élévatrice fonctionnent correctement.
- ☐ Sa capacité et ses vitesses sont conformes aux spécifications indiquées.
- ☐ La fonction du fusible de surcharge a été testée et approuvée
- ☐ L'essai fonctionnel et les ajustements nécessaires ont été effectués sur les éléments suivants :
  - ☐ Courroie crantée
  - ☐ Platine de fixation
  - ☐ Le profile haut et bas
  - ☐ Chassis et frein
- ☐ Le PLC utilisé a subi l'essai fonctionnel.
- ☐ L'équipement suivant a été vérifié et fonctionne correctement.

Équipement :

☐ Plateaux EP	☐ Plateaux KP	☐ Fourches G
☐ Eperon D	☐ Eperon DR	☐ Double eperon DD
☐ Eperon+V-block (DVB)	☐ Plateaux+V-block (EPV)	☐ QC6 avec rotation
☐ EG6 avec rotation	☐ EG8 avec rotation	☐ VER manipulator bobine

Batterie & chargeur :

☐ 2A chargeur	☐ 24V 9Ah batterie
☐ 3A chargeur	☐ 24V 18Ah batterie

Date : _____

Contrôleur : _____

HOVMAND

LIFTING & MOVING TECHNOLOGY

HOVMAND A/S • RUSTKAMMERVEJ 10 • DK-4180 SORØ
HOVMAND GMBH • RUPERT-MAYER-STR. 44 • DE-81379 MÜNCHEN
PHONE +45 57 83 33 00 • MAIL@HOVMAND.COM • WWW.HOVMAND.COM