Istruzioni

Impact 80-90-130-200

HOVMAND
LIFTING & MOVING TECHNOLOGY

Versione 14

CE

Numero di serie: _____

HOVMAND
LIFTING & MOVING TECHNOLOGY

Dichiarazione di conformità
Ai sensi della direttiva macchine
2006/42/EC – ANNEX IIA

Produttore: HOVMAND A/S
Rustkammervej 10
DK-4180 Sorø
Danimarca

Descrizione della macchina: Sollevatore Impact

Numero di serie: _____

Normative: 2006/42EC; 2014/30/EU; 2014/35/EU; 2011/65/EC

Standard: EN-12100:2011
EN-60204-1:2006 + A1:2009 + Corr.:2010
EN-61000-6-2:2005 + Corr.:2005
EN-61000-6-4:2007 + A1:2011
EN-50581: 2012

Le macchine precedentemente menzionate sono conformi ai requisiti della direttiva macchine 2006/42/EC.

Firma:

Sorø 12/11-2016

Søren Hovmand
Amministratore delegato
HOVMAND A/S

Sorø 12/11-2016

Risp. per doc.
Søren Hovmand
Amministratore delegato
HOVMAND A/S

Indice

1. Specifiche tecniche 4
2. Norme generali per la sicurezza durante l'uso 4
2.1. Sistemi di sicurezza 4
3. Applicazione 4
4. Azionamento del sollevatore 5
Simboli del telecomando 5
5. Batterie e caricabatterie 6
6. Design 6
7. Rischi residui 6
8. Risoluzione dei guasti 7
9. Attrezzature di sollevamento 8
9.1. Forcelle e piattaforme 8
9.2. Braccio e braccio della gru 8
9.3. Blocco a V e WAVE 8
9.4. Braccio con blocco a V 9
9.5. Il dispositivo di presa QC - EG 10
9.6. Dispositivo di rotazione 11
9.7. Dispositivo di ribaltamento 12
9.8. Tubo 13
9.9. Gestore bobine 13
10. Schema elettrico Impact 80/130 14
10.1. 14
10.2. Pannello di controllo IMPACT 200 15
11. Parti di ricambio 17
11.1. Albero - Impact 80/130 17
11.2. Cima albero Impact 80/130 17
11.3. Pannello di controllo Impact 80/130 18
11.4. Parte inferiore albero impatto 80 18
11.5. Montanti Impact 80/130 19
11.6. Parte inferiore albero impatto 130 20
11.7. Montante Impact 80/130 Flex 21
11.8. Impact 200 Sopra 22
11.9. Impact 200 Mezzo 23
11.10. Parte inferiore anteriore Impact 200 24
11.11. Parte inferiore posteriore Impact 200 25
11.12. Montanti Impact 200 Flex 26
12. Diagramma di carico 27
13. Ispezione finale 28

1. Specifiche tecniche

		Basso	Medio	Alto
Peso (kg)	Impact 80	30	33	36
	Impact 130/Impact 90	36	39	42
	Impact 200	38	41	44
Carico max. (kg)	Impact 80		80	
	Impact 90		90	
	Impact 130		130	
	Impact 200		200	
Classe di protezione		IP41		
Batterie tipo VRLA		24V, 9,0 Ah o 24V,18AH		
		(esente da manutenzione)		
Caricabatterie		230V – 2 A o 230V – 3A		
Tempo di carica		4-5 ore (80%)		8 ore (100%)
Livello di pressione sonora	≤ 70 Db(A)			
Resistenza vibrazionale	≤ 2.5 m/s^2			

Per specifiche tecniche supplementari e dimensioni si prega di consultare i disegni dimensionali allegati.

2. Norme generali per la sicurezza durante l'uso

Per manovrare legalmente un sollevatore non è richiesta alcuna licenza per carrello elevatore o altra formazione.

Le seguenti linee guida devono essere rispettate quando si usa un sollevatore:

- In nessun caso il sollevatore deve essere usato per sollevare più di:
  - Impact 80: 80 chili 400 mm dall'albero
  - Impact 90: 90 chili 400 mm dall`albero
  - Impact 130: 130 chili 400 mm dall'albero
  - Impact 200: 200 chili 400 mm dall'albero
- Il sollevatore non deve essere usato per sollevare le persone:
- Durante la manovra ci sarà una sola persona in contatto il sollevatore.
- Non ci deve essere alcuna parte del corpo vicino alla slitta sull'albero o altra attrezzatura di sollevamento durante la manovra del sollevatore.
- Nessuna persona o parte del corpo deve trovarsi sotto il carico.
- Il sollevatore deve essere su una superficie solida e in piano durante il sollevamento o il trasporto di carichi.
- Quando si sposta un carico, il carico deve essere portato in una posizione bassa e il carico deve essere fissato in modo tale che non possa scivolare.
- Quando si lascia il sollevatore, assicurarsi che la slitta sia stata completamente abbassata, e che il sollevatore sia libero da qualsiasi carico o materiale.
- Il centro di gravità del carico deve essere dietro alle ruote anteriori dei montanti di supporto.
- La piattaforma dovrebbe essere pulita solo con un panno leggermente umido; altrimenti, in alcuni modelli, acqua potrebbe entrare nell'interruttore a bilanciere.
- Secondo il servizio danese per l'ambiente di lavoro, il sollevatore, come altre attrezzature elettromeccaniche di manovra, deve essere ispezionato almeno una volta l'anno a cura del costruttore o di un tecnico specializzato.
- La cinghia di distribuzione deve essere sostituita ogni 8 anni.

2.1.Sistemi di sicurezza

Il sollevatore e dotato dei seguenti sistemi di sicurezza:

- Cuscinetti a senso unico sull'albero di trasmissione eliminano il rischio di schiacciamento durante l'abbassamento.
- Un sensore di sovraccarico che scollega la funzione di sollevamento nel caso in cui il carico sia superiore alla capacità del sollevatore o se il carico non è distribuito in modo uniforme (questo non previene il sovraccarico quando il sollevatore non è in funzione).
- Il caricabatterie e protetto con un fusibile.

3. Applicazione

Il sollevatore può essere utilizzato solamente per il sollevamento e la movimentazione delle merci.

4. Azionamento del sollevatore

Alcuni modelli sono azionati utilizzando l'interruttore a bilanciere che si trova sul pannello di controllo sull'albero del sollevatore.

⇑ Il sollevatore solleva mentre si preme il pulsante
⇓ Il sollevatore abbassa mentre si preme il pulsante

Se il sollevatore viene consegnato con attrezzature di sollevamento, sono richieste istruzioni specifiche di azionamento. Questi sono descritti nel capitolo 8, Attrezzature di sollevamento

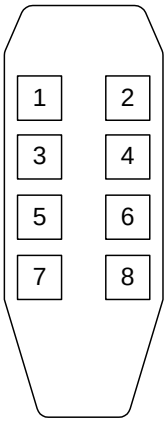

Alcuni modelli con strumenti elettrici vengono azionati tramite un telecomando con un cavo a spirale. Il telecomando può essere dotato di un numero variabile di pulsanti a seconda delle apparecchiature con cui viene fornito il sollevatore.

I pulsanti 1 e 2 sono usati per azionare la funzione di sollevamento e di abbassamento.
I pulsanti da 3 a 8 sono usati per azionare gli attrezzi elettrici per afferrare, ruotare e ribaltare.

Il telecomando di un sollevatore standard ha 2 pulsanti con frecce (pulsanti 1 e 2), che funzionano come segue:

Il sollevatore solleva mentre si preme il pulsante
Il sollevatore abbassa mentre si preme il pulsante

Se il sollevatore è dotato di 2 velocità (normale e ridotta), il telecomando è dotato di 4 pulsanti (tasti da 1 a 4): I pulsanti 1 e 2 attivano le funzioni di sollevamento e abbassamento a velocità normale. I pulsanti 3 e 4 attivano le funzioni di sollevamento e abbassamento a velocità ridotta.

Simboli del telecomando

Il sollevatore è dotato con attrezzature standard sul telecomando sono utilizzati i simboli della tabella sottostante:

N. pulsante/Funzione	Simbolo	Commento
1 Sollevamento	⇧	
2 Abbassamento	⇩	
(3) Velocità ridotta sollevamento	⇧	opzionale su attrezzo semplice
(4) Velocità ridotta abbassamento	⇩	opzionale su attrezzo semplice
3 Rotazione destra (senso orario)	↻	
4 Rotazione sinistra (senso antiorario)	↺	
3 Ribaltamento in avanti/in basso	↓	
4 Ribaltamento indietro/in alto	↑	
5+6 Afferrare	⇨⇦	2 pulsanti devono essere premuti contemporaneamente
7+8 Apertura	⇦⇨	2 pulsanti devono essere premuti contemporaneamente
5+6 Manipolatore in apertura	⊘	2 pulsanti devono essere premuti contemporaneamente
7+8 Manipolatore in chiusura	⊙	2 pulsanti devono essere premuti contemporaneamente

5. Batterie e caricabatterie

Indicatore batteria
Sollevatore e dotato di un indicatore di stato della batteria che indica lo stato della batteria quando viene attivato il pulsante sollevamento.

- Indicatore rosso: Le batterie devono essere immediatamente ricaricate.
- Indicatore verde: Le batterie sono funzionalmente cariche

il sollevatore viene ricaricato tramite un caricabatterie 230V integrato. Il caricabatterie deve essere collegato tutti i giorni, poiché lo scaricamento totale può danneggiare le batterie o accorciare la loro vita di servizio.

Indicatore caricabatterie
Sollevatori con un caricabatterie 2A (spioncino sul fondo dell'unità di comando).

- Indicatore rosso: il caricabatterie è collegato alla rete elettrica e sta caricando.
- Indicatore verde: le batterie sono funzionalmente cariche L'indicatore diventa verde dopo un periodo da 1 a 5 ore, che corrisponde all'80% di carica. Una ricarica completa richiede circa 8 ore. Il caricabatterie ricarica automaticamente le batterie e passa alla ricarica di manutenzione quando le batterie sono completamente cariche.

Sollevatori con un caricabatterie 3A (spioncino sul parte superiore dell'unità di comando).

- Il LED giallo indica che il caricabatterie è collegato all'alimentazione di rete.
- Indicatore verde di carica: le batterie sono funzionalmente cariche L'indicatore diventa verde dopo un periodo da 1 a 5 ore, che corrisponde all'80% di carica. Una ricarica completa richiede circa 8 ore. Il caricabatterie ricarica automaticamente le batterie e passa alla ricarica di manutenzione quando le batterie sono completamente cariche.

6. Design

L'albero è realizzato con profilo in alluminio (AlMg3)
La slitta, il manubrio e il telaio di base sono realizzati in acciaio verniciato a polvere o elettro-zincato.

7. Rischi residui

Ci sono rischi residui provocati da usura straordinaria, guasti del materiale o del prodotto e l'improvviso verificarsi di difetti sul sollevatore; per esempio un cuscinetto difettoso a seguito di uno scontro pesante.

8. Risoluzione dei guasti

Tipo di guasto	**Controllare quanto segue**	**Soluzione**
La cinghia di distribuzione salta sulla rotella della cinghia (provengono crepitii dalla cinghia)	La cinghia è allentata?	Serrare la cinghia tramite le due viti presenti nella parte superiore dell'albero.
	La cinghia è usurata?	Sostituire la cinghia
La cinghia è inclinato (la cinghia cigola)	La cinghia gira storta nell'alloggiamento della ruota dentata?	Regolare la vite nella parte superiore dell'albero, sul lato di inclinazione della cinghia.
	La cinghia è usurata?	Sostituire la cinghia
La slitta si muove a scatti	È presente sporcizia nell'albero sul quale scorre la slitta?	Rimuovere lo sporco e strofinare con alcol.
	È presente sporcizia sulle ruote della slitta?	Rimuovere lo sporco o sostituire le ruote.
Il sollevatore non risponde	Controllare se il pulsante ON/OFF è stato premuto.	Rilasciare il tasto ON/OFF.
	Controllare se l'articolo da sollevare è più pesante della capacità del sollevatore	Rimuovere l'articolo
	Controllare il fusibile principale	Sostituire il fusibile principale
	Verificare che le batterie siano cariche	Collegare il caricabatterie
Il sollevatore lavora molto lentamente	Controllare la tensione delle batterie	Collegare il caricabatterie
	Controllare la frequenza di ricarica. L'indicatore di carica passa velocemente al verde quando il caricabatterie è collegato?	Se il caricabatterie passa velocemente al verde, questo indica che le batterie sono usurate e che devono essere sostituite.

9. Attrezzature di sollevamento

La slitta di sollevamento è dotata di fori per il montaggio di accessori come descritto sotto.

9.1.Forcelle e piattaforme

Applicazione
Le forcelle (G) possono essere di acciaio verniciato o in acciaio inossidabile. Le piattaforme possono essere realizzate in PEHD (KP) o in acciaio inossidabile (EP).
Le forcelle e le piattaforme possono essere utilizzate per gestire vari articoli quali casse o sacchi.

Sicurezza nell'uso di forcelle o piattaforme
Gli articoli gestiti con la piattaforma non devono essere sostanzialmente più grandi della piattaforma, poiché esiste il rischio di far cadere l'articolo. In modo analogo, le casse o pallet gestiti con le forcelle devono essere adatti alle forcelle.

9.2.Braccio e braccio della gru

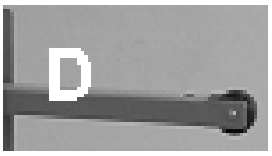

Applicazione
Il braccio viene idealmente usato per la gestione di bobine o articoli rotondi. Il sollevatore può essere dotato di vari tipi di braccio:

- I bracci singoli (D) sono usati per sollevare bobine dal foro centrale.
- I bracci doppi (DD) sono usati per sollevare bobine da sotto senza "bloccare" il foro centrale.
- Un braccio può essere montato grazie a facili cuscinetti a sfere a facile scorrimento (DR) per facilitare il montaggio e lo smontaggio di bobine molto pesanti.
- Il braccio della gru (KA) è un braccio con gancio regolabile.

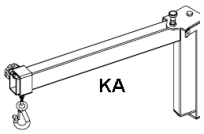

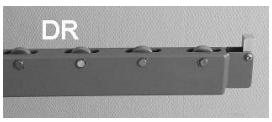

Sicurezza durante l'uso del braccio o del braccio della gru
Sollevamento non deve iniziare prima che la bobina sia completamente appoggiata al braccio.
La lunghezza del braccio deve essere almeno 2/3 della lunghezza della bobina.
I bracci con cuscinetti a sfera a scorrimento facile (DR) sono dotati di una chiusura di sicurezza per garantire che gli oggetti non scivolino inavvertitamente fuori dal braccio durante la manipolazione o il trasporto.

Quando si sposta il sollevatore, il braccio della gru dovrebbe essere abbassato per quanto possibile e deve essere spostato con molta attenzione in modo che l'articolo oscilli il meno possibile. Il gancio deve essere il più vicino all'albero possibile e fissato in modo tale che non possa scorrere sul braccio della gru durante lo spostamento.

9.3. Blocco a V e WAVE

Applicazione
Il blocco a V viene utilizzato per la movimentazione di bobine in cui la bobina viene successivamente trasferita ad un asse o braccio su una macchina confezionatrice o macchine simili.

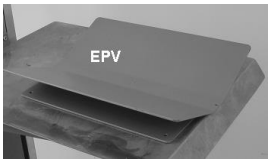

Funzionamento
Il blocco a V (EPV) è inserito nel foro centrale della piattaforma standard del sollevatore. Il blocco a V può essere ruotato per consentire il carico e lo scarico corretti della bobina.

Sicurezza nell'uso del blocco a V
È importante che l'articolo venga posizionato al centro del blocco a V nella direzione longitudinale, poiché il carico potrebbe essere sbilanciato sul sollevatore durante la successiva rotazione dell'elemento.
Le bobine gestite con i blocchi al V non devono avere un diametro superiore a 500 mm, a causa del rischio di far cadere la bobina.

9.4. Braccio con blocco a V

Applicazione
Il braccio con blocco a V (DVB) è utilizzato per la movimentazione di bobine che vengono sollevate sia dal foro centrale che da sotto.

Funzionamento
Il braccio è dotato di una ruota nella parte anteriore per facilitare il carico delle bobine. Quando si utilizza il blocco a V questo collocato nel foro del braccio. Il blocco a V può essere ruotato per consentire il carico e lo scarico corretti della bobina.

Sicurezza nell'uso del blocco a V
È importante posizionare la bobina al centro del blocco a V in direzione longitudinale al fine di prevenire un caricamento sbilanciato o che la bobina cada.
Le bobine gestite con i blocchi al V non devono avere un diametro superiore a 500 mm, altrimenti esiste il rischio di far cadere la bobina.

9.5.Il dispositivo di presa QC - EG

Applicazione
Il dispositivo di presa viene utilizzato per gestire oggetti che, per la loro forma, sono difficili da maneggiare. Questi possono essere tipicamente contenitori, recipienti o fusti.
L'unità pinza è usata in combinazione con un dispositivo di rotazione o di un dispositivo di ribaltamento.
QC6 = pinza rapida con unità di rotazione
EG6 = pinza lineare con unità di rotazione
EG8 = pinza lineare con unità di ribaltamento

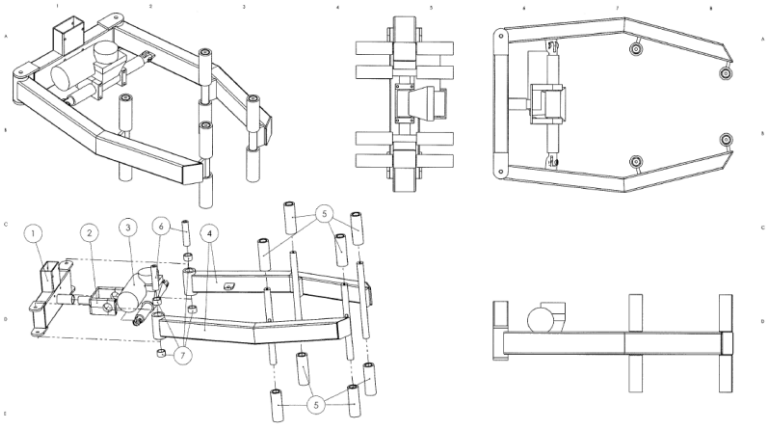

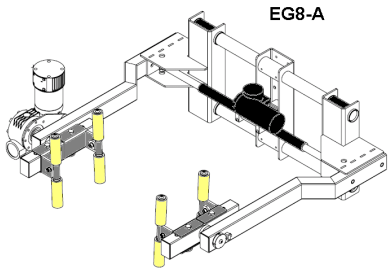

Clamping unit with grippers A
4 long rollers

Gripper B
Long roller double

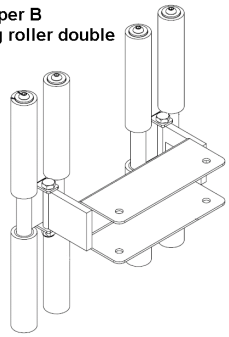

Diverse pinze possono essere montate sui bracci di presa

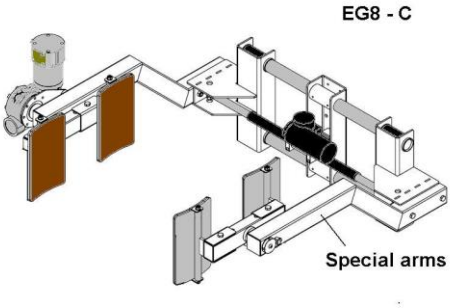

Clamping unit with grippers C
4 articulated plates with rubber

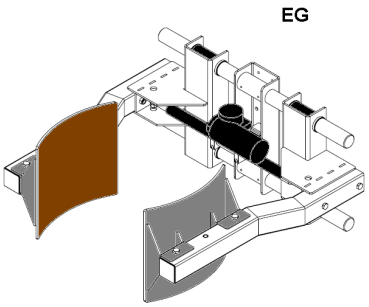

Clamping unit with gripper D
2 fixed plates with rubber

Funzionamento
Il dispositivo di presa è disponibile con funzionalità manuale o elettrico.
I pulsanti 5, 6, 7 e 8 sono usati per azionare la funzione di presa elettrica.
I pulsanti 5 e 6 attivano la funzione di chiusura; i pulsanti 7 e 8 attivano la funzione di apertura.
In combinazione con un dispositivo di rotazione o di ribaltamento, usare i tasti 3 e 4 per la funzione di rotazione/ribaltamento

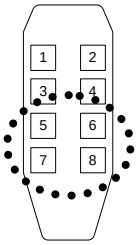

Sicurezza nell'uso della pinza
Per prevenire il rischio di caduta del carico tramite un uso improprio del telecomando, le funzioni di apertura e la chiusura sono azionate con due pulsanti; cioè entrambi i pulsanti devono essere attivati al fine di eseguire il movimento desiderato.
Attenzione: vi è il rischio di bloccaggio, se non vengono rispettate le norme di sicurezza per l'uso del sollevatore (vedi sezione 1).

Regolazione dei manipolatori bobina
I parametri di espansione dovrebbero essere regolati solo da tecnici qualificati, come
procedure improprie possono portare a una forza di presa insufficiente e/o danni irreversibili al motore.

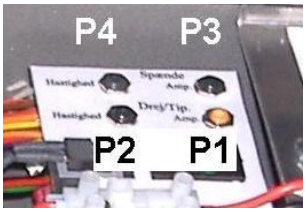

I seguenti parametri possono essere regolati nell'unità di comando:

Amperaggio: P3 è utilizzato per regolare la potenza del motore dell'espansore, per esempio, se l'articolo da sollevare rischia essere danneggiato dalla gestione con il manipolatore della bobina. Allo stesso modo, i problemi della presa di oggetti con superfici lisce agendo sul loro centro possono essere risolti aumentando la potenza. Se la velocità dell'espansore è regolata simultaneamente, è importante che questo sia regolato **prima** gli amperaggi.

Velocità espansore: P4 è utilizzato per regolare la velocità del motore e quindi la velocità alla quale la funzione di espansione apre e chiude.

9.6. Dispositivo di rotazione

Applicazione
Il dispositivo di rotazione serve per ruotare un articolo. È spesso usato in combinazione con un dispositivo di presa QC o EG.

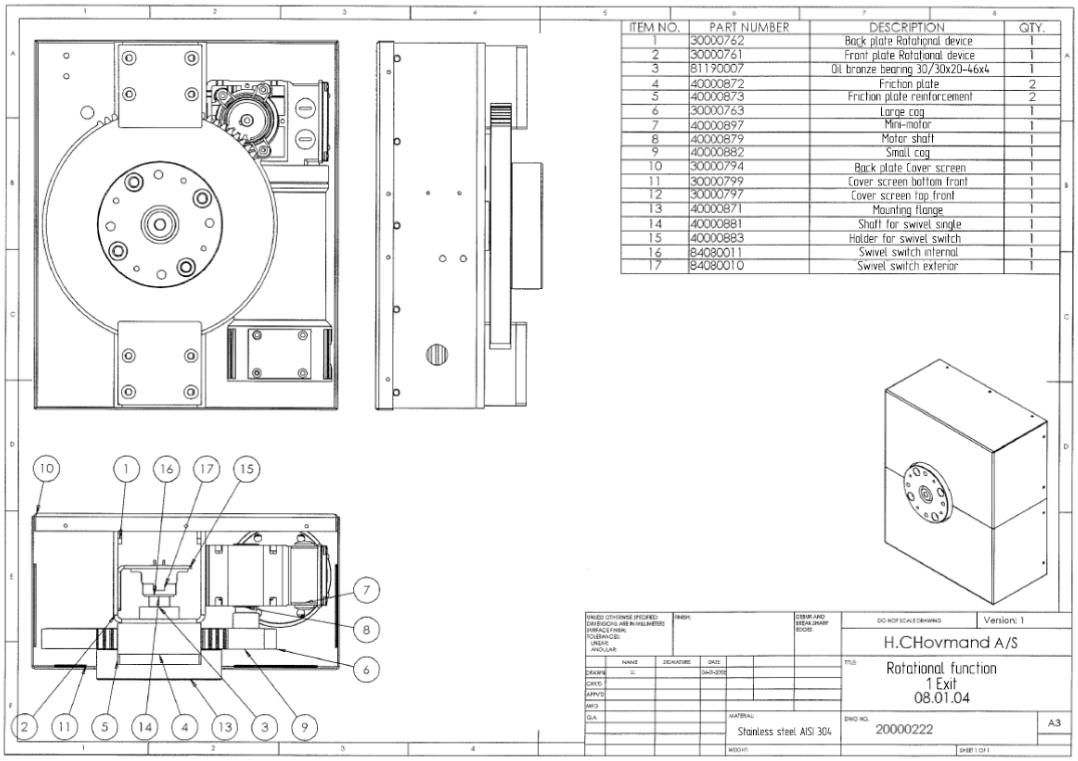

ITEM NO.	PART NUMBER	DESCRIPTION	QTY.
1	30000762	Back plate Rotational device	1
2	30000761	Front plate Rotational device	1
3	81190007	Oil bronze bearing 30/30x20-46x4	1
4	40000872	Friction plate	2
5	40000873	Friction plate reinforcement	2
6	30000763	Large cog	1
7	40000897	Mini-motor	1
8	40000879	Motor shaft	1
9	40000882	Small cog	1
10	30000794	Back plate Cover screen	1
11	30000799	Cover screen bottom front	1
12	30000797	Cover screen top front	1
13	40000871	Mounting flange	1
14	40000881	Shaft for swivel single	1
15	40000883	Holder for swivel switch	1
16	84080011	Swivel switch internal	1
17	84080010	Swivel switch exterior	1

Funzionamento
Il dispositivo di rotazione è disponibile come funzione di rotazione elettrica. Opzionale con arresto elettronico a 0° e 180°
Per utilizzare la funzione di rotazione elettrica, i pulsanti 3 e 4 del telecomando vengono utilizzati per la rotazione a sinistra e a destra, rispettivamente.

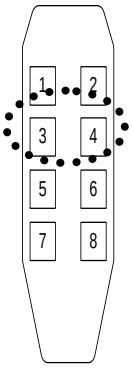

Sicurezza nell'uso del dispositivo di rotazione
Prima dell'attivazione della funzione di rotazione, è consigliabile verificare che l'articolo sia fissato correttamente nelle pinze di serraggio così che l'articolo non venga fatto cadere durante la rotazione successiva. È inoltre importante garantire che l'articolo venga sollevato sufficientemente dal pavimento e lontano da altri ostacoli, così che l'articolo non si scontri con i montanti del sollevatore o ciò che gli sta intorno durante la rotazione.

Regolare i parametri PLC
I parametri di espansione dovrebbero essere regolati solo da tecnici qualificati, poiché procedure improprie possono portare a una potenza di serraggio insufficiente e/o danni irreversibili al motore.

I seguenti parametri possono essere regolati nell'unità di comando:

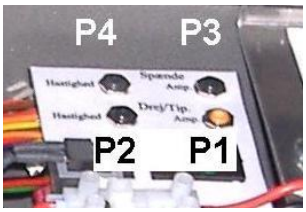

Amperaggio: P1 è usato per regolare la potenza del motore, e quindi la pressione sull'articolo. Se la velocità del dispositivo di rotazione è regolata simultaneamente, è importante che questo sia regolato **prima** della regolazione degli amperaggi.

Velocità: P2 viene utilizzato per regolare la velocità del motore rotativo, e quindi la velocità di movimento dell'apparecchiatura.

9.7.Dispositivo di ribaltamento

Applicazione
Il dispositivo di ribaltamento è utilizzato per svuotare o ribaltare elementi in una direzione avanti, in genere per versare liquidi da contenitori o serbatoi. È spesso usato in combinazione con un dispositivo di presa tipo EG8.

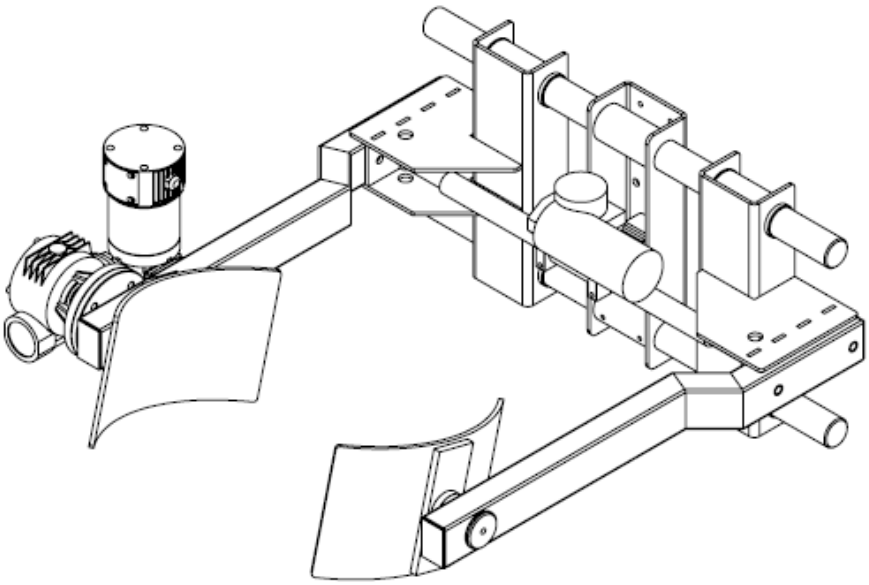

Funzionamento
L'unità di ribaltamento ha una funzione elettrica di ribaltamento. Per utilizzare la funzione di ribaltamento elettrica, i pulsanti 3 e 4 del telecomando vengono utilizzati per la rotazione a avanti e indietro, rispettivamente.

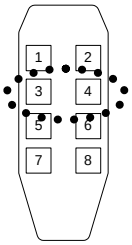

L'impostazione di velocità e potenza: vedere la sezione 8.7 – regolazione.

9.8. Tubo

Applicazione
Il tubo viene usato per la gestione di bobine su macchine per pellicola estensibile.
Il mandarino viene abbassato nel rullo. Accertarsi che il mandarino sia completamente abbassato.

Sicurezza nell'uso del tubo
Non consentire al personale di sostare direttamente di fronte al tubo quando rulli sono montati.
Il sollevatore deve essere sempre azionato da dietro.

Tubo

9.9. Gestore bobine

Applicazione
Il gestore bobine viene usato per la gestione di bobine su macchine per pellicola estensibile.
Le forche sono portati a livello verticalmente per adattarsi alla parte superiore e alla parte inferiore della bobina con la pellicola è sensibile che può essere prelevata sia dal padre che dal pavimento.
Il carrello viene sospinto in avanti in modo che le forche possano afferrare il rotolo. A questo punto il rotolo può essere trasportato.
Il rullo può essere ruotato usando le impugnature. Usare entrambe le impugnature per facilitare la rotazione.
Il rullo può essere depositato sia sopra che sotto il mandrino a seconda del disegno della macchina della pellicola sensibile.

Una sicurezza opzionale supplementare per il trasporto può essere acquistata. Il cavo viene serrato intorno al rullo quando si desidera una sicurezza supplementare. Si raccomanda una sicurezza supplementare di trasporto solo quando il sollevatore deve passare su un terreno ondulato con il rullo caricato. Il blocco di trasporto viene montato con una vite.

Sicurezza nell'uso del gestore bobine
Controllare che entrambe le forcelle attraversino la bobina il più possibile prima di procedere con il suo sollevamento.
Quando la bobina viene ruotata, l'operatore sta dietro le forcelle in modo tale che qualsiasi danno provocato dalla bobina non possa colpire l'operatore. Non consentire al personale di sostare direttamente di fronte alla forcella durante lo scorrimento della forcella.

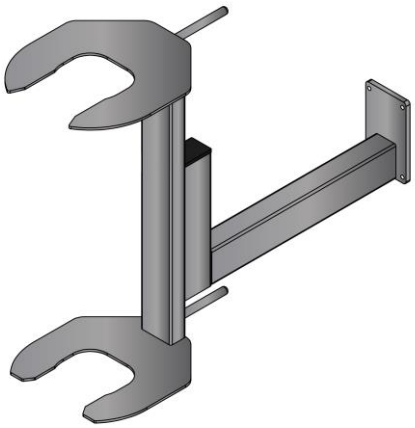

Gestore bobine

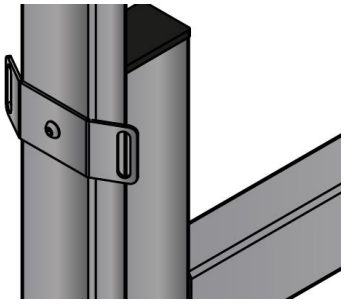

Attrezzature supplementare: Sicurezza di trasporto

10. Schema elettrico Impact 80/130

Gli schemi di collegamento di Impact 80 e 130 sono identici tranne il PCB PLC1: Impact 80, cod. art. 84042050, e Impact 130 cod. art. 84042060.

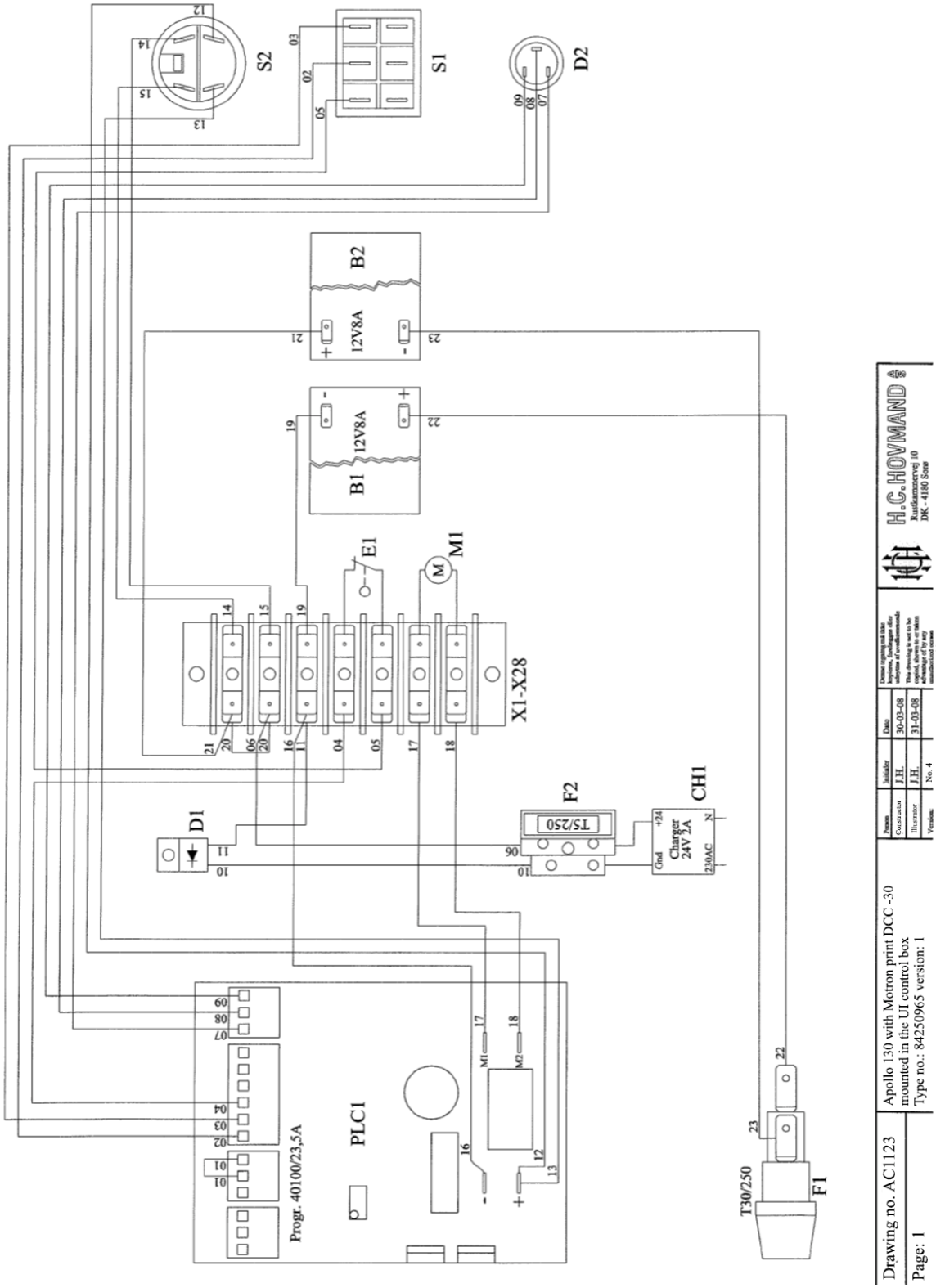

Nota! Le batterie 12V 9AH sono identiche, cod. art. 84010068

10.1.

10.2. Pannello di controllo IMPACT 200

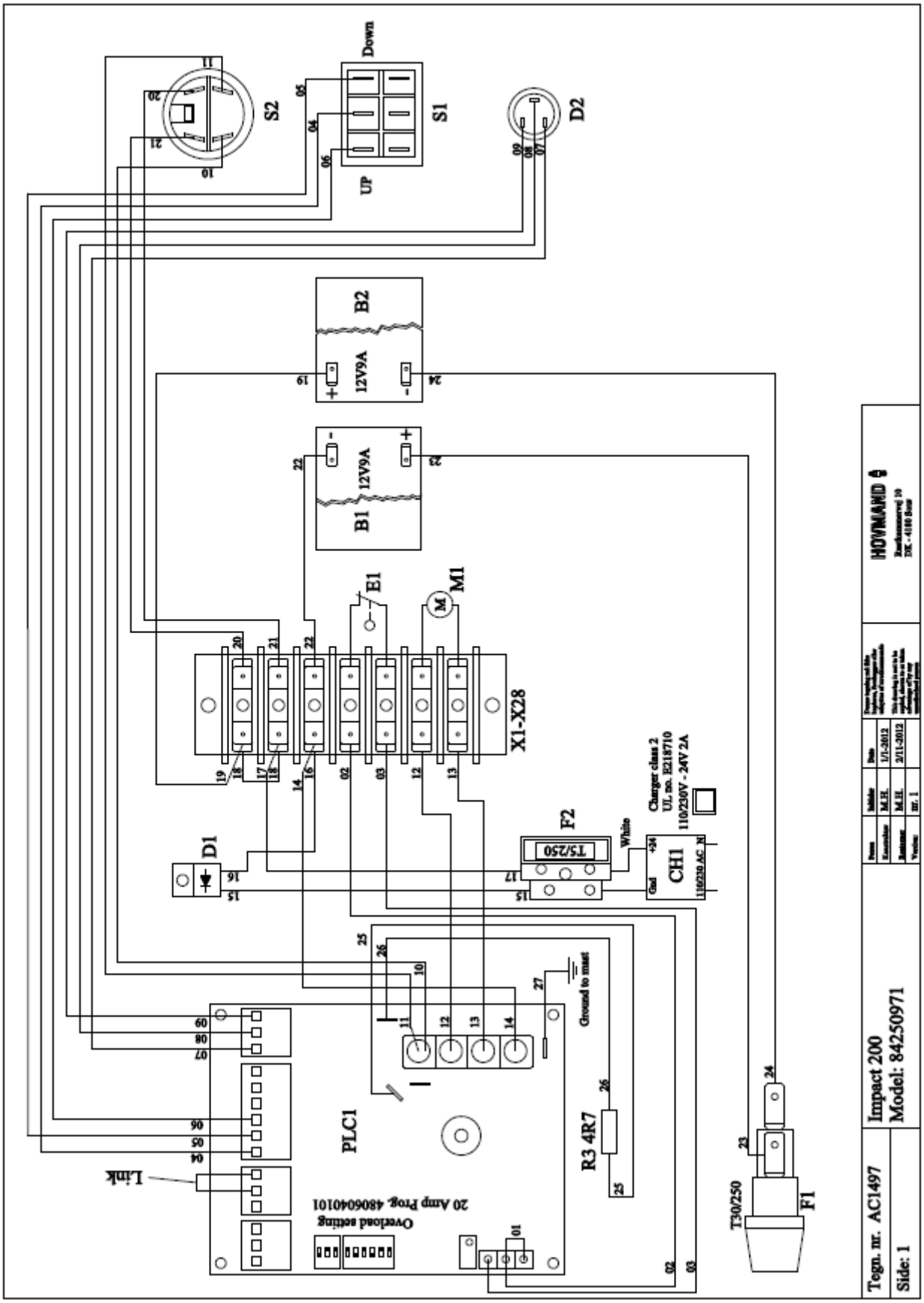

Uno schema speciale per l'attrezzo elettrico fornito si trova nell'unità di comando.

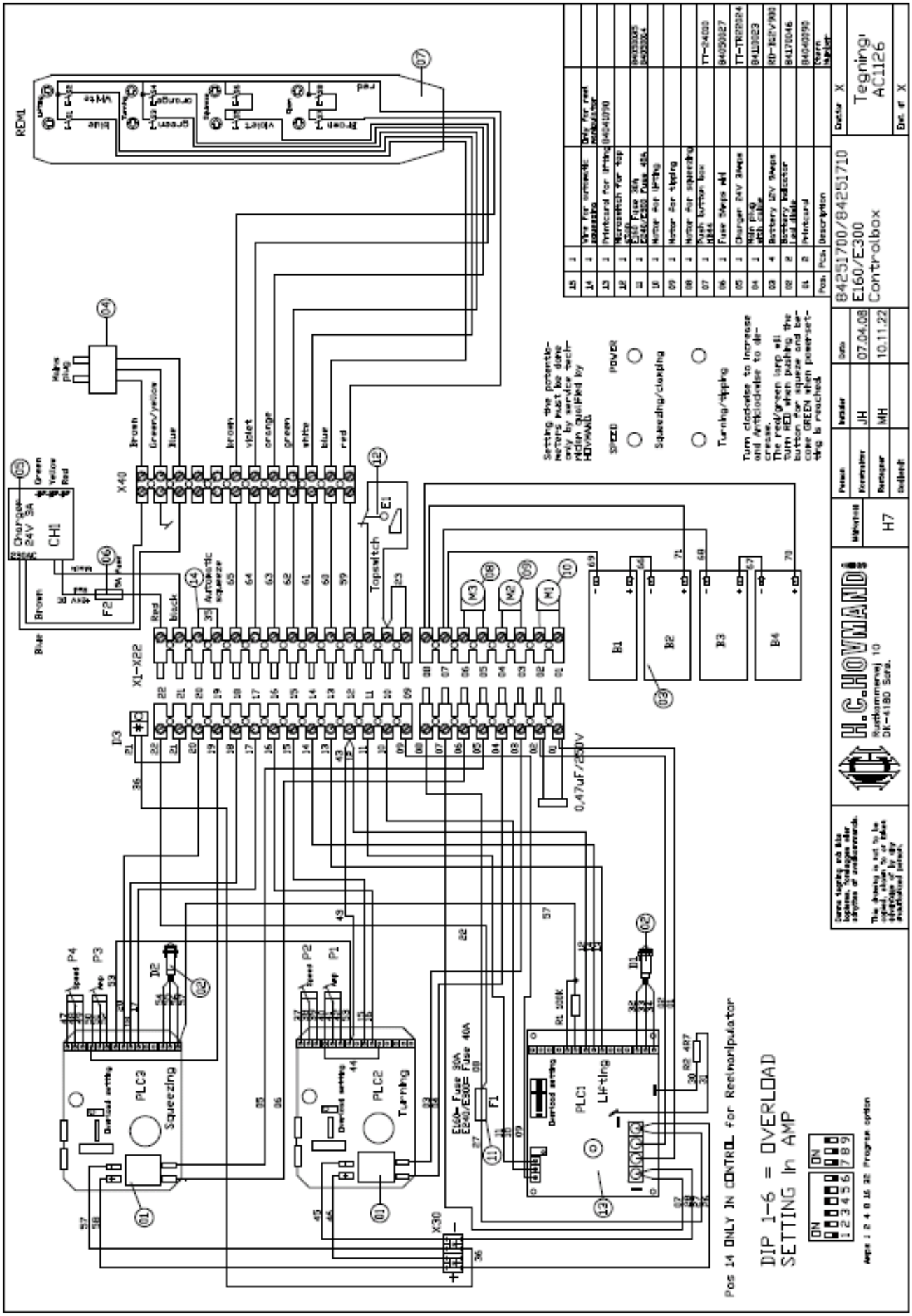
84251700/84251710
E160/E300
Controlbox
Tegning
AC1126
H.C.HOVMAND
Rustkammervej 10
DK-4180 Sorø.
H7
07.04.08
10.11.22
JH
MH
Charger 24V 5A
CH1
X40
X1-X22
X30
Topswitch
Automatic squeeze
Mains plug
Squeezing
Turning
Lifting
PLC3
PLC2
PLC1
B1
B2
B3
B4
F1
F2
0,47uF/250V
Pos 14 ONLY IN CONTROL for Reelmanipulator
DIP 1-6 = OVERLOAD
SETTING in AMP
Amps 1 2 4 8 16 32 Program option
Turning/tipping
Squeezing/clamping
Turn clockwise to increase and anticlockwise to decrease.
The red/green lamp will turn RED when pushing the button for squeeze and become GREEN when powersetting is reached.

11. Parti di ricambio

11.1. Albero - Impact 80/130

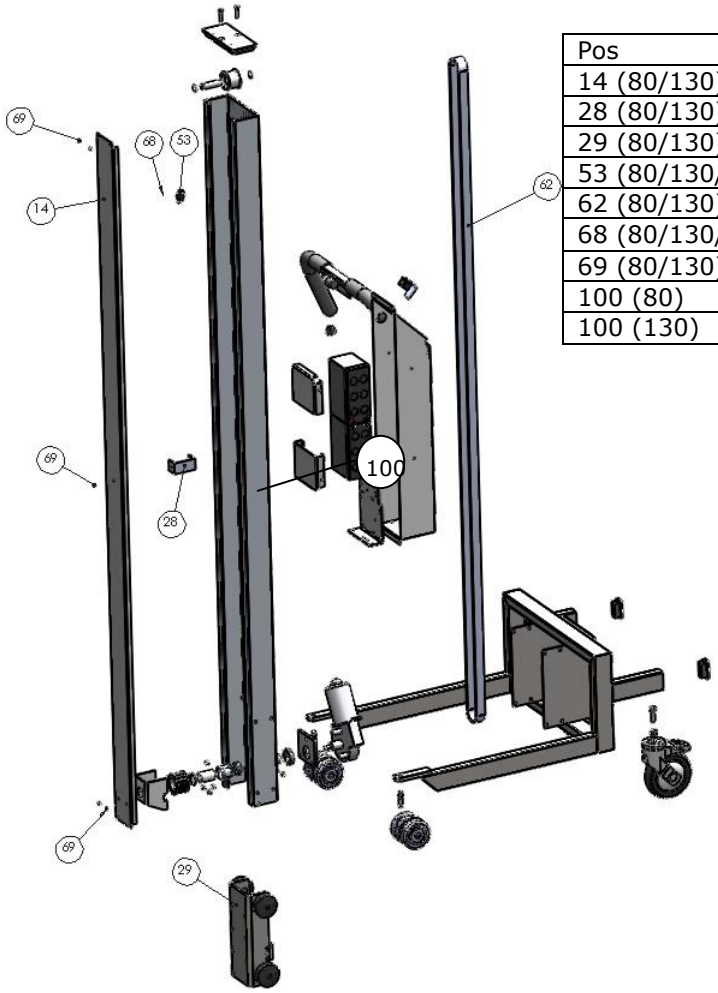

Pos	80 basso	80 medio	80 alto
14 (80/130)	30000415	30000428	30000429
28 (80/130)		40000701	40000701
29 (80/130)	81160090	81160090	81160090
53 (80/130/200)	84080016	84080016	84080016
62 (80/130)	81220026	81220027	81220028
68 (80/130/200)	81010317	81010317	81010317
69 (80/130)	81010328	81010328	81010328
100 (80)	30000433	30000434	30000435
100 (130)	30000436	30000437	30000438

11.2. Cima albero Impact 80/130

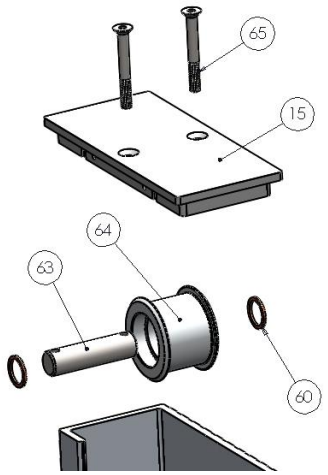

Pos	80/130 L/M/H
15 (80/130)	40000665
60 (80/130)	81030086
63 (80/130)	40000157
64 (80/130)	40001894
65 (80/130)	81010361

11.3. Pannello di controllo Impact 80/130

Utilizzato anche per Impact 200 quando le funzioni sono solo su/giù

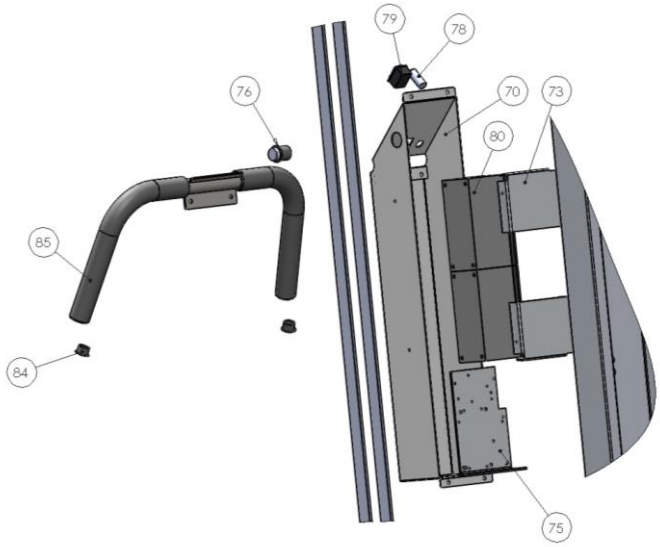

Pos	80/130/200 L/M/H
70 (80/130)	30000866
73 (80/130)	30000914
75 (80/130)	30000882
76 (80/130)	84100092
78 (80/130)	84170046
79 (80/130)	84100062
80 (80/130)	84010068
84 (80/130)	81140027
85 (80/130)	81170102

11.4. Parte inferiore albero impatto 80

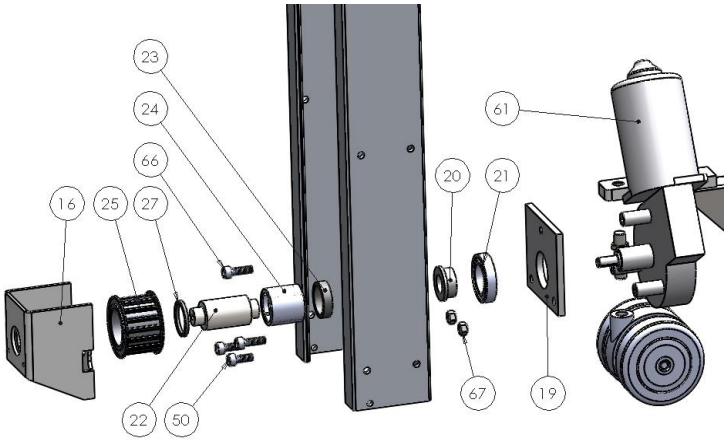

Pos	80 L/M/H
16 (80)	30000478
19 (80)	40000719
20 (80)	40000720
21 (80)	81190092
22 (80)	40000729
23 (80)	40000730
24 (80)	81190095
25 (80)	40000163
27 (80)	40000699
50 (80)	81010118
61 (80)	85020022
66 (80)	81010119
67 (80)	81010022

11.5. Montanti Impact 80/130

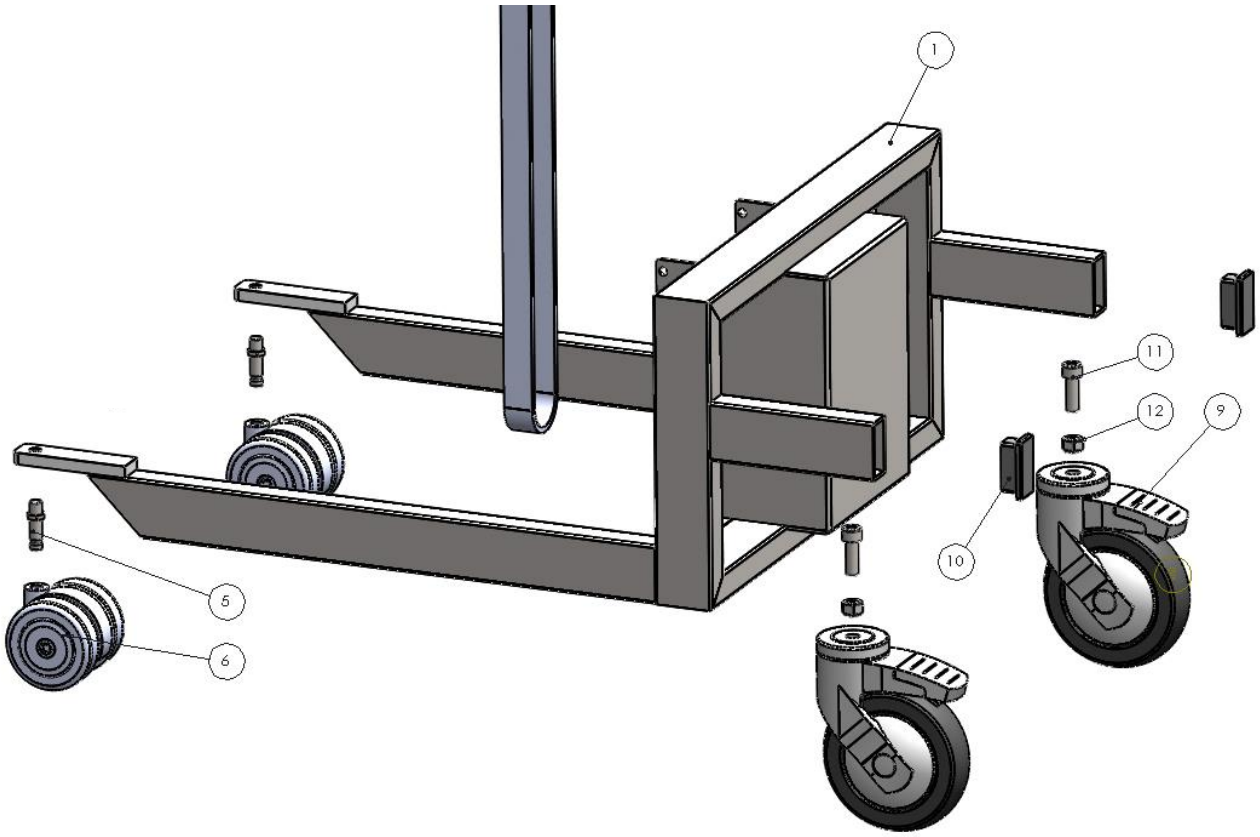

Pos	80/130 L/M/H
1 (80)	30000440
1 (130)	30000441
5 (80)	81200072
6 (80)	81200045
9 (80)	81200044
10 (80)	81140025
11 (80)	81010130
12 (80)	81020025

11.6. Parte inferiore albero impatto 130

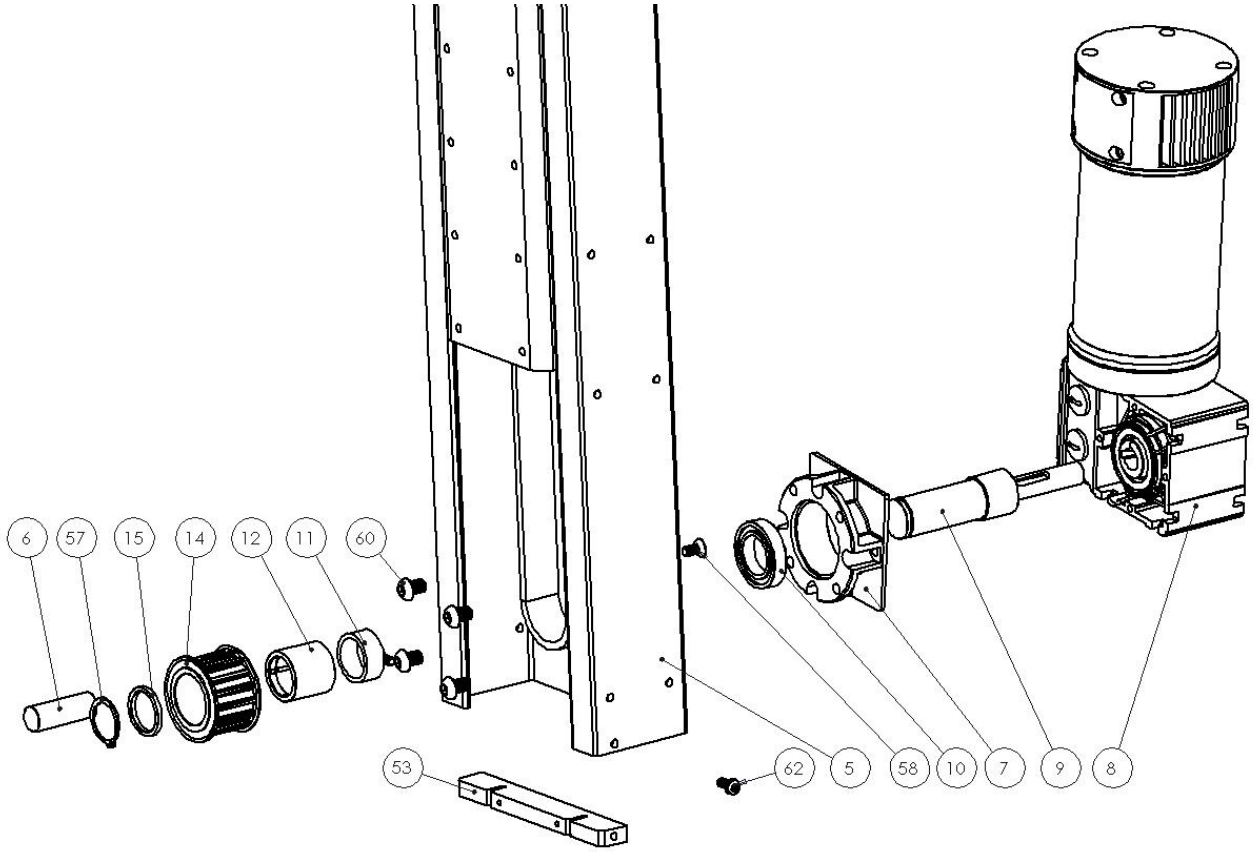

Pos	130 basso	130 medio	130 alto
5 (130)	30000436	30000437	30000438
6 (130)	40000737	40000737	40000737
7 (130)	85020021	85020021	85020021
8 (130)	40000897	40000897	40000897
9 (130)	40000684	40000684	40000684
10 (130)	81190092	81190092	81190092
11 (130)	40000700	40000700	40000700
12+14 (130)	40000163	40000163	40000163
15 (130)	40000699	40000699	40000699
53 (130)	40000705	40000705	40000705
57 (130)	81100002	81100002	81100002
58 (130)	81010083	81010083	81010083
60 (130)	81010127	81010127	81010127
62 (130)	81010296	81010296	81010296

11.7. Montante Impact 80/130 Flex

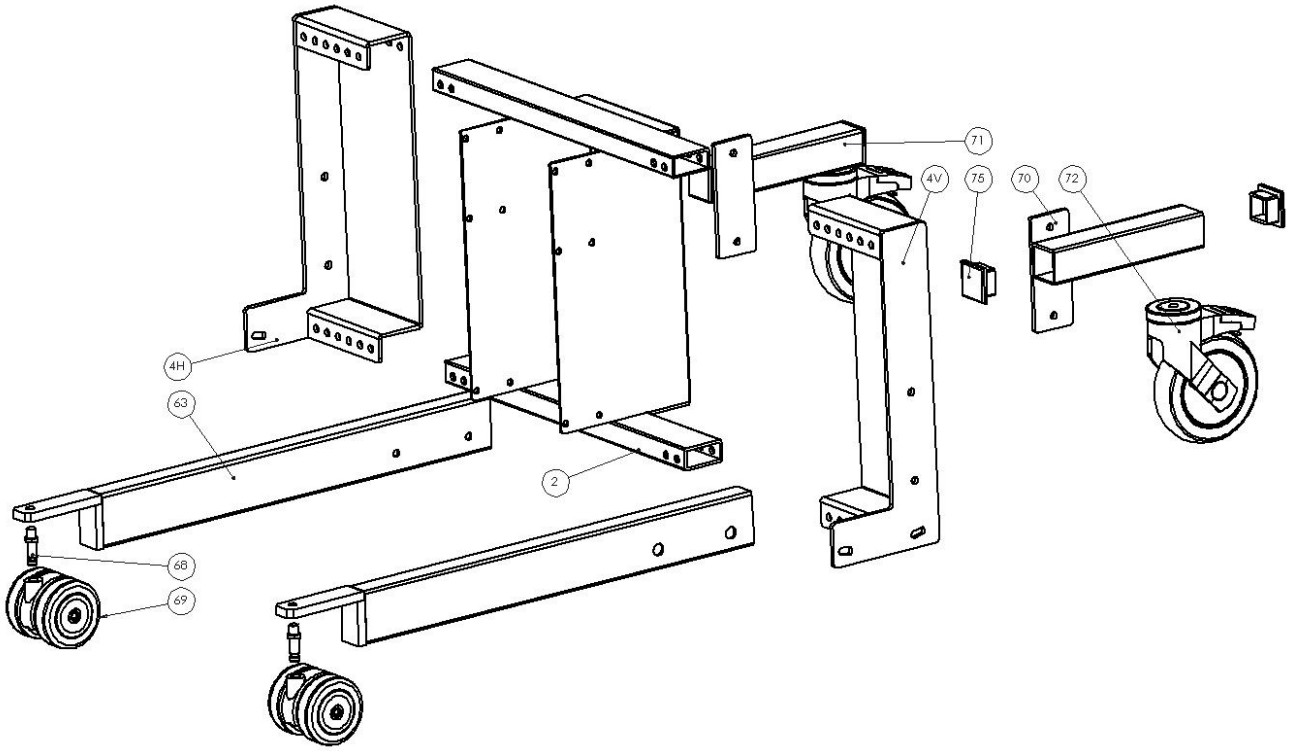

Pos	80/130 L/M/H
2 (80/130)	30001534
4H (80/130)	30005054
4V(80/130)	30005055
63 (80/130) L:450	30001096/30001097
63 (80/130) L:600	30001098/30001099
63 (80/130) L:450	30001100/30001101
68 (80/130)	81200072
69 (80/130)	81200045
70 (80/130)	30002376
70 (80/130) CB R	40001267
71 (80/130) CB L	40001267
71 (80/130)	30002375
72 (80/130)	81200044
72 (80/130) CB	81200014
70 (80/130)	30002376
75 (80/130)	40001151
75 (80/130) CB	81140021
Barra di freno CB	30003892

11.8. Impact 200 Sopra

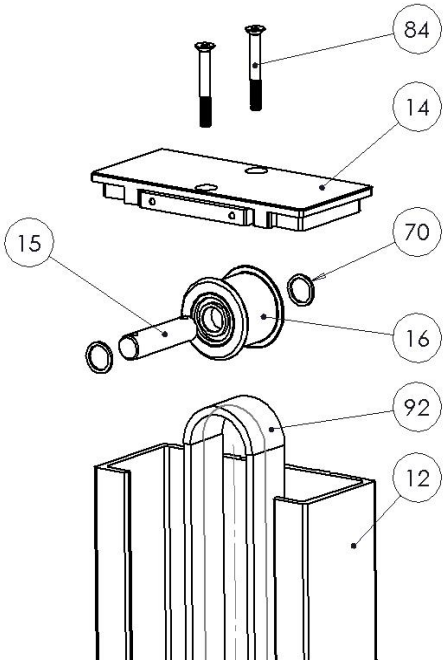

Pos	200 basso	200 medio	200 alto
12	40002911	40002542	40002916
14	40002546	40002546	40002546
15	40002543	40002543	40002543
16	40002545	40002545	40002545
70	81030086	81030086	81030086
84	81010361	81010361	81010361
92	40002912	40002788	40002917

11.9. Impact 200 Mezzo

Per modelli con attrezzi azionati elettricamente

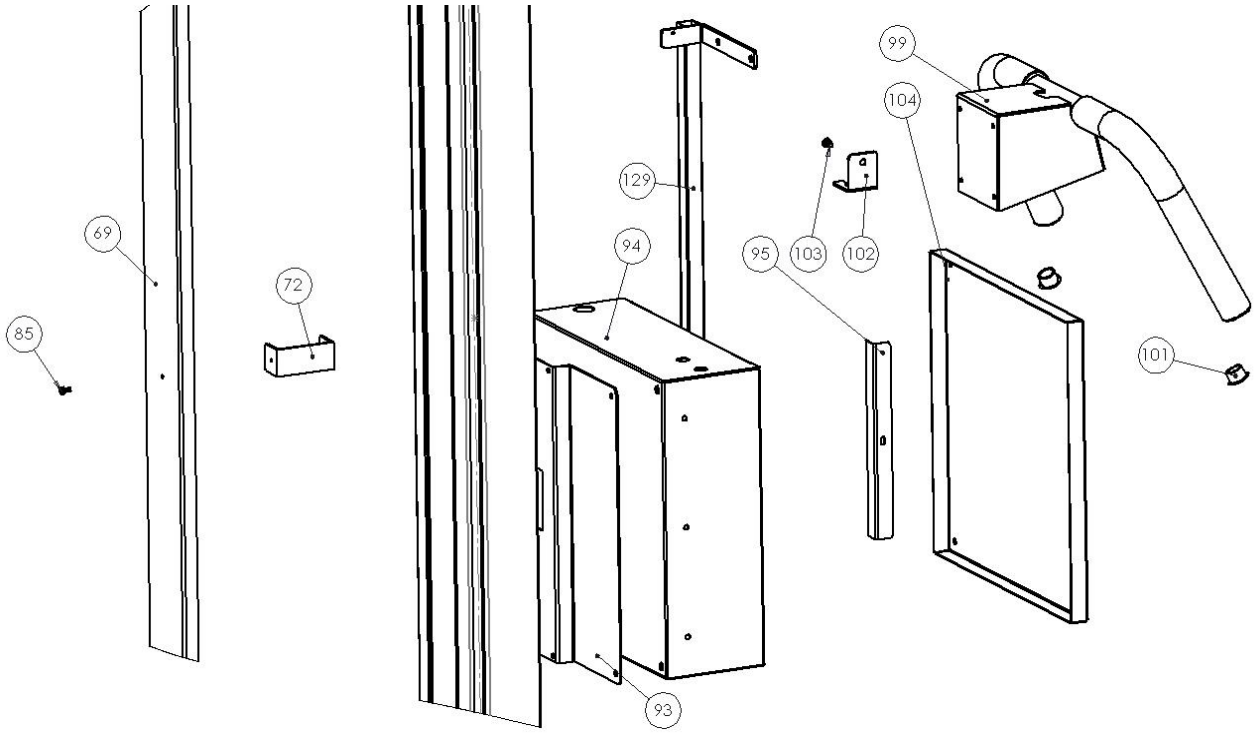

Pos	200 basso	200 medio	200 alto
69	40002913	40002541	40002918
72		40002548	40002548
85	81010296	81010296	81010296
93	40002555	40002555	40002555
94	40002549	40002549	40002549
95	40002551	40002551	40002551
99	40002558	40002558	40002558
101	81140027	81140027	81140027
102	81170017	81170017	81170017
103	81010380	81010380	81010380
104	40002550	40002550	40002550
129	40002940	40002940	40002940

11.10. Parte inferiore anteriore Impact 200

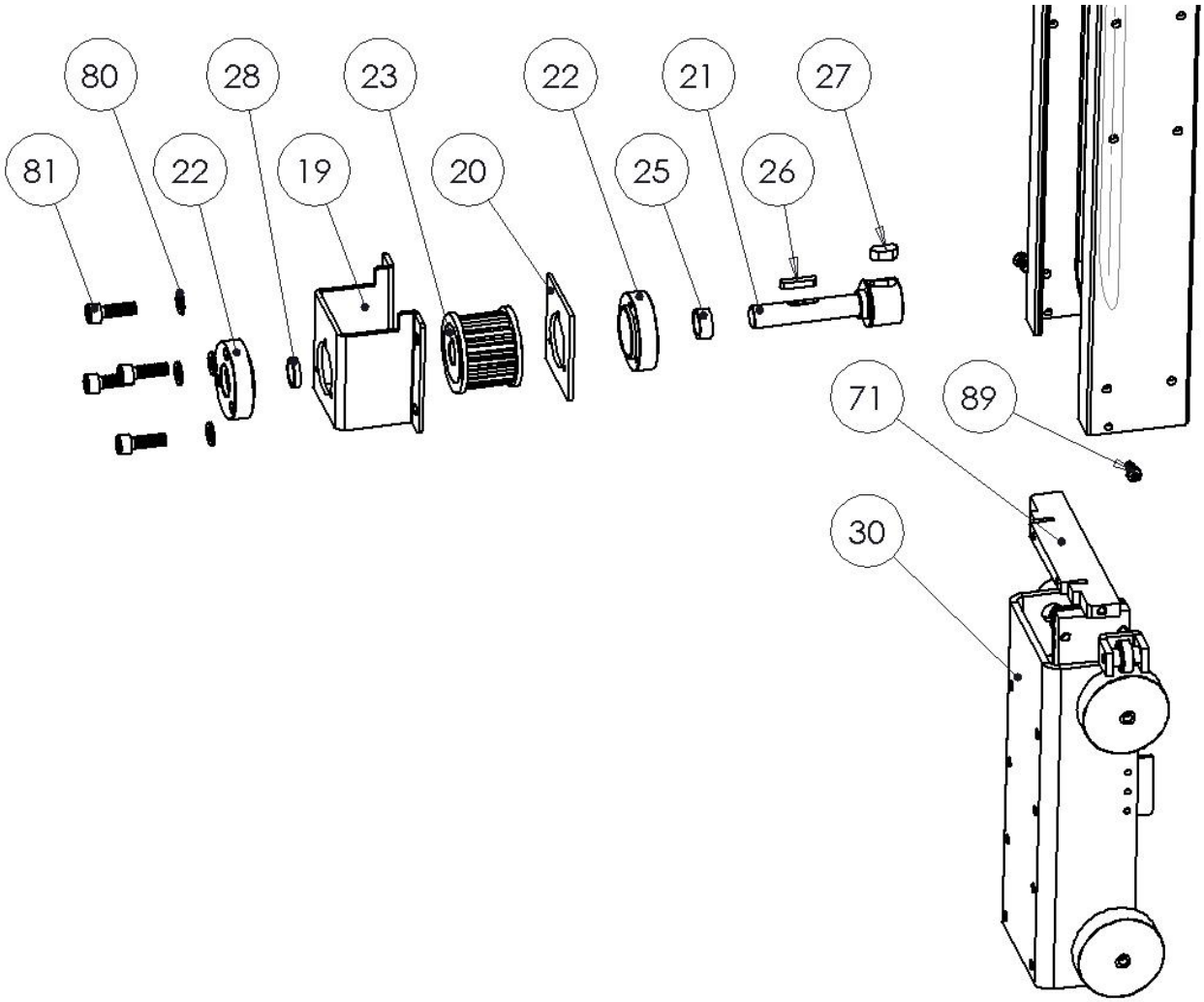

Pos	200
19+20	40002522
21	40002518
22	40002517
23	40002527
25	40002563
26	81350004
27	40002565
28	40002750
30	40002534
71	40002547
80	81030007
81	81010433
89	81010296

11.11. Parte inferiore posteriore Impact 200

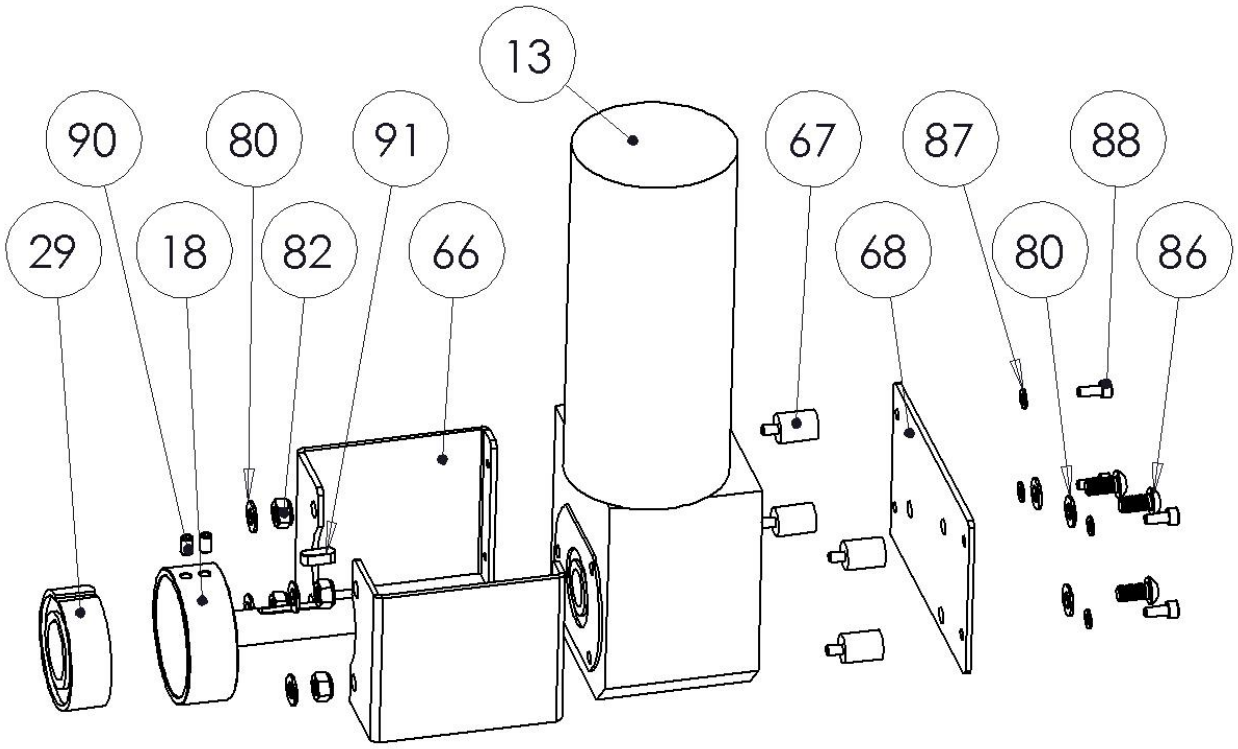

Pos	200
13	40002568
18	40002520
29	40002519
66	40002524
67	40002525
68	40002526
80	81030007
82	81020024
86	81010135
87	81030005
88	81010346
90	81010292
91	40002317

11.12. Montanti Impact 200 Flex

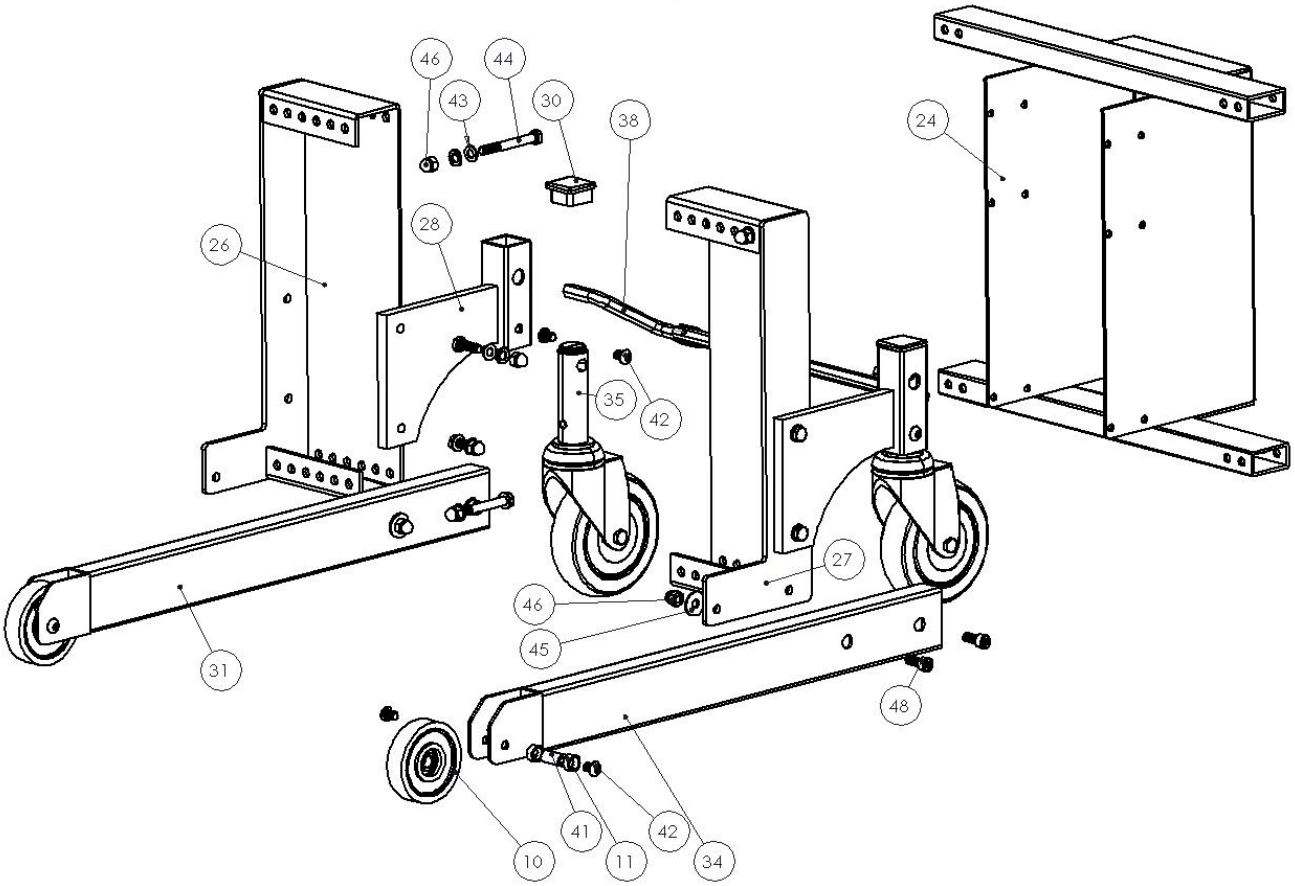

Pos	I200
10	81200060
11	40001531
24	40002791
26	40002794
27	40002797
28	40001267
30	81140021
31 L:500mm – R	30001154
31 L:650mm – R	30001156
31 L:850mm – R	30001158
34 L:500mm – L	30001155
34 L:650mm – L	30001157
34 L:850mm – L	30001159
35	81200014
38	30003892
41	40001530
42	81010134
43	81030007
44	81010042
45	81030042
46	Rg-m8toppr
48	81010302

12. Diagramma di carico

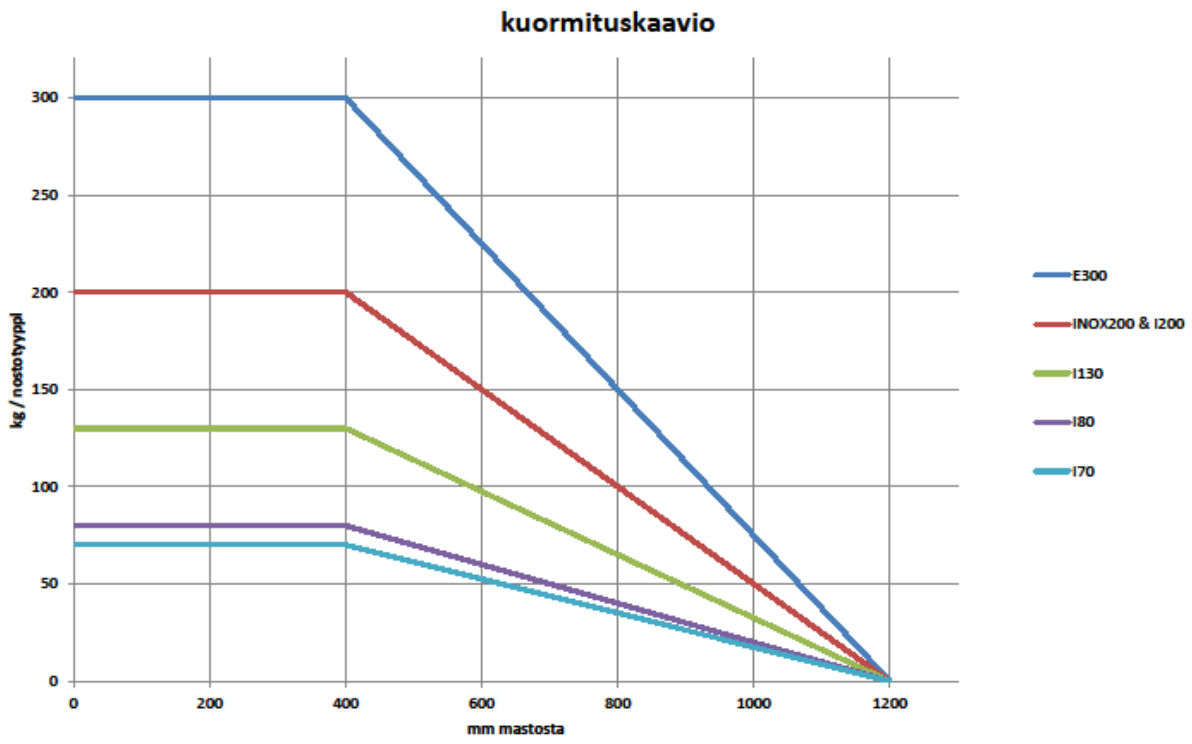

13. Ispezione finale

Tipo: _____

N. di serie: _____

Sono stati eseguiti i seguenti test:

- ☐ Il sollevatore corrisponde alle specifiche indicate sull'ordine di acquisto.
- ☐ Il sollevatore è regolato in modo che l'albero e le attrezzature siano conformi alle tolleranze di rettilineità in presenza e in assenza di peso.
- ☐ Tutte le etichette e segni rilevanti sono apposti.
- ☐ Il sollevatore è stato sottoposto a un'ispezione visiva della finitura di superficie e per accertare l'assemblaggio corretto.
- ☐ La batteria del sollevatore, il caricabatterie e le spie LED funzionano correttamente.
- ☐ La capacità e le velocità del sollevatore sono conformi con le specifiche tecniche richieste.
- ☐ Il funzionamento sovraccarico testato e approvato
- ☐ I test e regolazioni funzionali sono condotte su quanto segue:
  - ☐ Cinghia dentata
  - ☐ Slitta
  - ☐ Finecorsa superiori e inferiori
  - ☐ Capacità di guida e freno
- ☐ La funzione del comando motore (PCB).
- ☐ La seguente apparecchiatura è stata controllata e funziona correttamente.

Attrezzatura:

☐ W1	☐ D2	☐ DD2	☐ EP3	☐ QC6
☐ W2	☐ D3	☐ DD3	☐ EP4	☐ EG6
☐ W3	☐ D4	☐ DD4	☐ EPV	☐ EG8
☐ W4	☐ DVB1	☐ KA1	☐ MRP	☐ VER
☐ KP1	☐ DVB2	☐ KA2	☐ WAVE	
☐ KP2	☐ TUBO	☐ KA3	☐ G1	
☐ KP3	☐ Wave	☐ KA4	☐ G3	
☐ D1	☐ DD1	☐ EP1	☐ PF1	
		☐ EP2	☐ RH1	

Batteria e carica

☐ caricabatterie 2A ☐batteria 24V 9Ah
☐ caricabatterie 3A ☐caricabatterie 24V 18Ah

Data: _____

Verificatore: _____