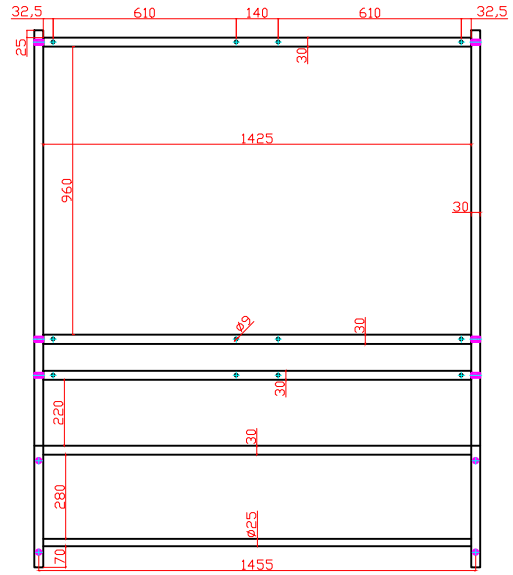

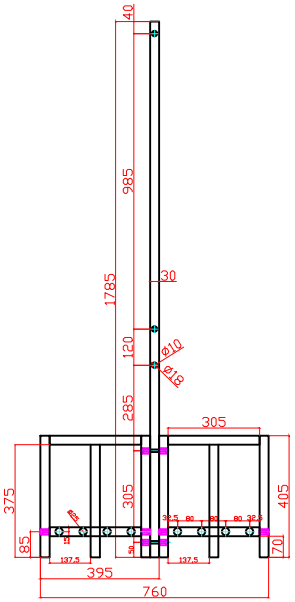

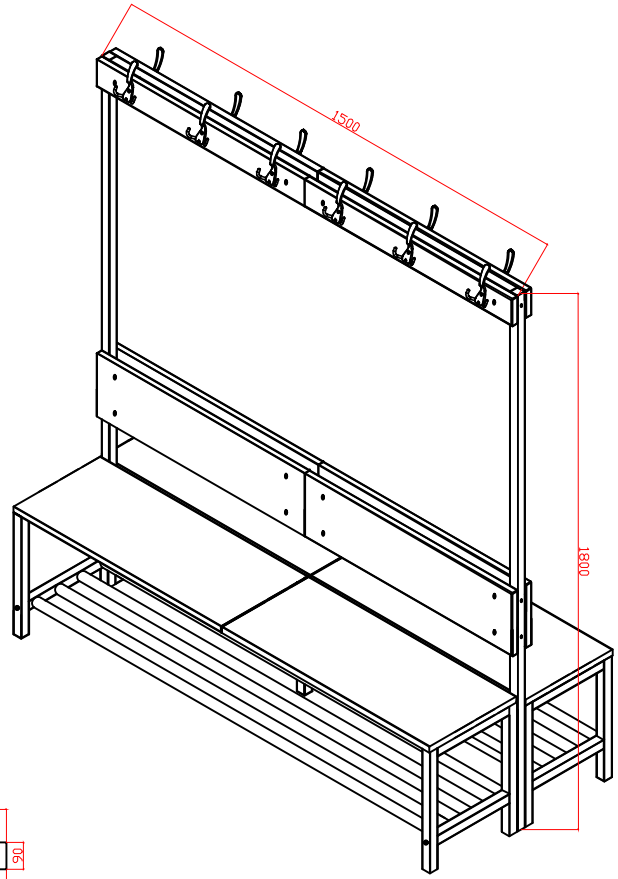

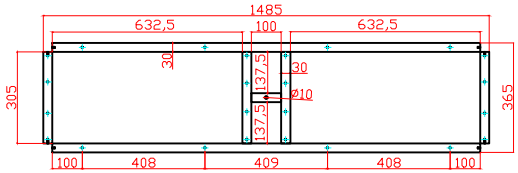

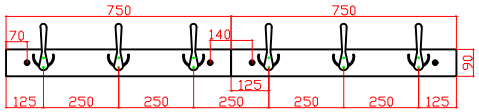

DATE TARiH	REVISION REViZYON	EXPLANATION AÇIKLAMA	APPROVED BY ONAY

UNLESS OTHERWISE SPECIFIED THE TOLERANCE VALUE IS ±0,2 MM

TOLERANSI VERiLMEYEN TÜM ÖLÇÜLERDE TOLERANS DEGERi ±0,2 MM DiR.

DRAWN BY ÇIZEN	DATE/ TARiH	SIGNATURE iMZA
F.KATI	05/05/2023	
CHECKED BY KONTROL: O.KARMA	05/05/2023	
APPROVED BY ONAY: E.SÖNMEZ	05/05/2023	

PRODUCT NAME/ÜRÜN ADI: 26 375 CB-ASK2-180/150ÇT/T18

PIECE NAME/PARÇA ADI: MONTRES

CUTTING MEASURES/KESiM ÖLÇÜLERi

PIECE OF DRAW SIZE/PARÇA RESiM NO

REVISION/REViZYON

SCALE/ÖLÇEK

Ceha